PAGERIS®

PAGERIS- EHM Mischer

1500 U/min	0.09 – 4.0kW
1000 U/min	0.12 – 2.2kW
750 U/min	0.06 – 1.5kW
500 U/min	0.18kW

Andere Drehzahlen, Motorleistungen und Wellenlängen auf Anfrage

PAGERIS- ESM Getrieberührwerke

70 U/min	0.12 – 4.0kW

Andere Drehzahlen, Motorleistungen und Wellenlängen auf Anfrage

PAGERIS- EVGK Krählwerke

EVGK 025	0.25kW 0.08 – 0.32 U/min
EVGK 037	0.37kW 0.08 – 0.32 U/min

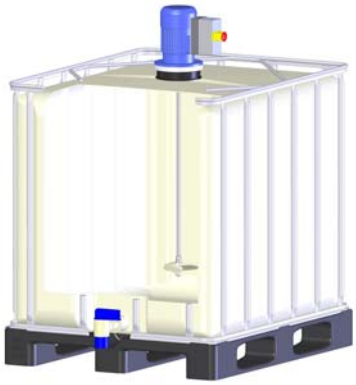

PAGERIS- IBC Mischer

1500 U/min	0.55 – 1.1kW
1000 U/min	0.55 – 1.1kW
200 U/min	0.25 – 1.5kW
133 U/min	0.18 – 1.1kW
70 U/min	0.25 – 1.1kW

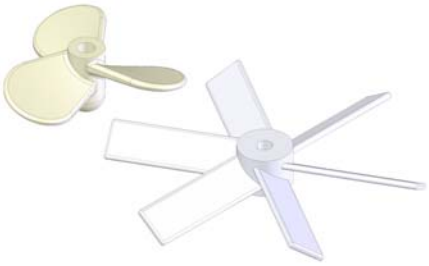

PAGERIS- Komponenten und Zubehör

Motoren, Frequenzumrichter, Mischflügel, Dichtflansche, Radialwellendichtringe, Anklemmvorrichtung

Änderungen vorbehalten

PAGERIS – Mischer EHM 0.09/4

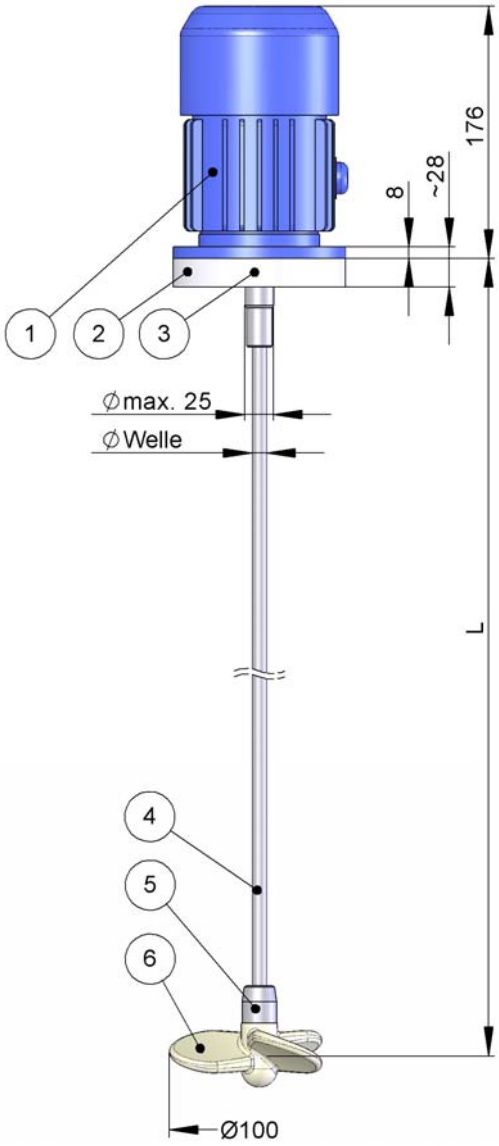

1 PAGERIS- Motor BG56

Leistung	0.09 kW
Stromart	3~Phase, 50Hz ¦¦ 60Hz
Betr.-Spannung	/\ 230V, Y380-400V ¦¦ Y460-480V
Schutzart	IP 55 / Isolierklasse F
Stromaufnahme	/\~0.69 A,Y~0.40 A ¦¦ Y~0.40 A
Drehzahl	1500 U/min ¦¦ 1800 U/min
Drehmoment	0.6 Nm
	Art.-Nr. 13090093
	Gewicht: ca. 3.5 kg

2 Dichtflansch EHM BG56

Material: PP	**Art.-Nr. 19020105**
Material: PVDF	**Art.-Nr. 19020106**

3 Radialwellendichtring BG56

PTFE	**Art.-Nr. 19020086**

4 PAGERIS- Mischerwellen BG56

	Material: Edelstahl 1.4435 Ø10	Material: Stahl/ PVDF Überzug Ø14	Material: Stahl/ PE-Überzug Ø12
L	**Art.-Nr.**	**Art.-Nr.**	**Art.-Nr.**
150	10090150	11090150	12090150
200	10090200	11090200	12090200
250	10090250	11090250	12090250
300	10090300	11090300	12090300
350	10090350	11090350	12090350
400	10090400	11090400	12090400
450	10090450	11090450	12090450
500	10090500	11090500	12090500
550	10090550	11090550	12090550
600	10090600	11090600	12090600
650	10090650	11090650	12090650
700	10090700	11090700	12090700
750	10090750	11090750	12090750
800	10090800	11090800	12090800
850	10090850	11090850	12090850
900	10090900	11090900	12090900
950	10090950	11090950	12090950
1000	10091000	11091000	12091000
	Gewicht: Länge 1000mm ca. 1kg		

5 Wellenendstück Standard= PVDF

Alternative: Edelstahl 1.4435	**Art.-Nr. 19020133**

6 PAGERIS- Mischflügel DRK 100

Ø100 / 3 Flügel	
PVDF	**Art.-Nr. 16880100**
Umwälzleistung	ca. 40m^3/h, bezogen auf Wasser

Gewichte

Bausatz Pos. 1 bis 6 (abhängig von der Wellenlänge)	~4 bis 5kg

Änderungen vorbehalten

PAGERIS – Mischer EHM 0.12/4

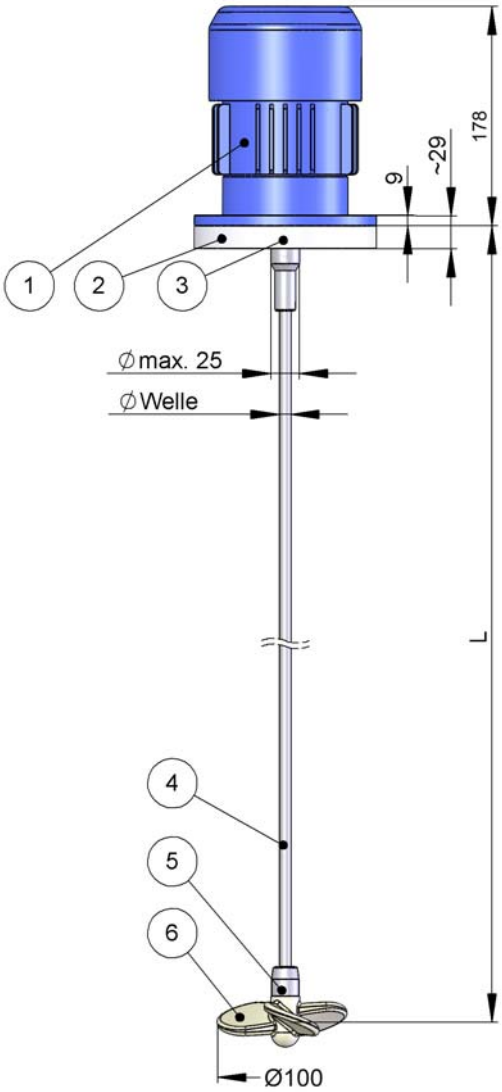

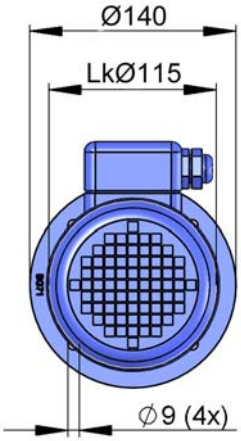

1 PAGERIS- Motor BG63

Leistung	0.12 kW
Stromart	3~Phase, 50Hz ¦¦ 60Hz
Betr.-Spannung	/\ 230V, Y380-400V ¦¦ Y460-480V
Schutzart	IP 55 / Isolierklasse F
Stromaufnahme	/\~0.80 A,Y~0.45 A ¦¦ Y~0.45 A
Drehzahl	1500 U/min ¦¦ 1800 U/min
Drehmoment	0.8 Nm
	Art.-Nr. 13110123
	Gewicht: ca. 4 kg

2 Dichtflansch EHM BG63

Material: PP	**Art.-Nr. 19020108**
Material: PVDF	**Art.-Nr. 19020109**

3 Radialwellendichtring BG63

PTFE	**Art.-Nr. 19020086**

4 PAGERIS- Mischerwellen BG63

	Material: Edelstahl 1.4435 Ø10	Material: Stahl/ PVDF Überzug Ø14	Material: Stahl/ PE-Überzug Ø12
L	**Art.-Nr.**	**Art.-Nr.**	**Art.-Nr.**
150	10110150	11110150	12110150
200	10110200	11110200	12110200
250	10110250	11110250	12110250
300	10110300	11110300	12110300
350	10110350	11110350	12110350
400	10110400	11110400	12110400
450	10110450	11110450	12110450
500	10110500	11110500	12110500
550	10110550	11110550	12110550
600	10110600	11110600	12110600
650	10110650	11110650	12110650
700	10110700	11110700	12110700
750	10110750	11110750	12110750
800	10110800	11110800	12110800
850	10110850	11110850	12110850
900	10110900	11110900	12110900
950	10110950	11110950	12110950
1000	10111000	11111000	12111000
	Gewicht: Länge 1000mm ca. 1kg		

5 Wellenendstück Standard= PVDF

Alternative: Edelstahl 1.4435	**Art.-Nr. 19020133**

6 PAGERIS- Mischflügel DRK 100

Ø100 / 3 Flügel	
PVDF	**Art.-Nr. 16880100**
Umwälzleistung	ca. 40m^3/h, bezogen auf Wasser

Gewichte

Bausatz Pos. 1 bis 6 (abhängig von der Wellenlänge)	~5 bis 6kg

Änderungen vorbehalten

PAGERIS – Mischer EHM 0.18/4

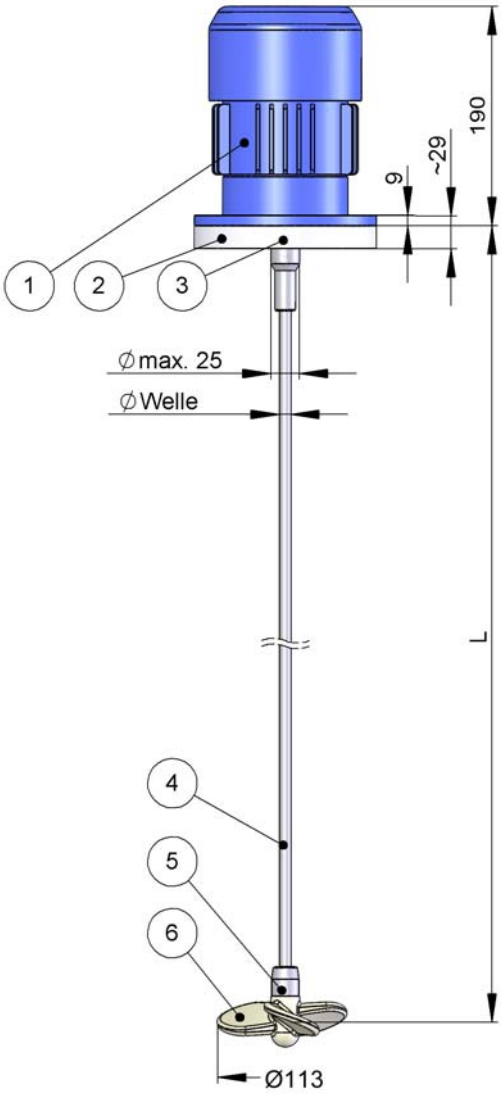

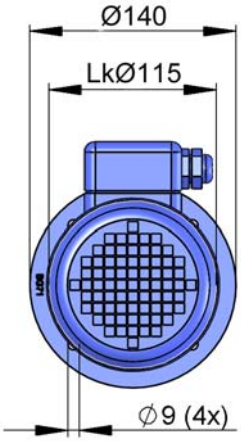

1 PAGERIS- Motor BG63

Leistung	0.18 kW
Stromart	3~Phase, 50Hz ¦¦ 60Hz
Betr.-Spannung	/\ 230V, Y380-400V ¦¦ Y460-480V
Schutzart	IP 55 / Isolierklasse F
Stromaufnahme	/\~1.10 A,Y~0.65 A ¦¦ Y~0.65 A
Drehzahl	1500 U/min ¦¦ 1800 U/min
Drehmoment	1.3 Nm
	Art.-Nr. 13110183
	Gewicht: ca. 4.5 kg

2 Dichtflansch EHM BG63

Material: PP	**Art.-Nr. 19020108**
Material: PVDF	**Art.-Nr. 19020109**

3 Radialwellendichtring BG63

PTFE	**Art.-Nr. 19020086**

4 PAGERIS- Mischerwellen BG63

	Material: Edelstahl 1.4435 Ø10	Material: Stahl/ PVDF Überzug Ø14	Material: Stahl/ PE-Überzug Ø12
L	**Art.-Nr.**	**Art.-Nr.**	**Art.-Nr.**
150	10110150	11110150	12110150
200	10110200	11110200	12110200
250	10110250	11110250	12110250
300	10110300	11110300	12110300
350	10110350	11110350	12110350
400	10110400	11110400	12110400
450	10110450	11110450	12110450
500	10110500	11110500	12110500
550	10110550	11110550	12110550
600	10110600	11110600	12110600
650	10110650	11110650	12110650
700	10110700	11110700	12110700
750	10110750	11110750	12110750
800	10110800	11110800	12110800
850	10110850	11110850	12110850
900	10110900	11110900	12110900
950	10110950	11110950	12110950
1000	10111000	11111000	12111000
	Gewicht: Länge 1000mm ca. 1kg		

5 Wellenendstück Standard= PVDF

Alternative: Edelstahl 1.4435	**Art.-Nr. 19020133**

6 PAGERIS- Mischflügel DRK 113

Ø113 / 3 Flügel	
PVDF	**Art.-Nr. 16880113**
Umwälzleistung	ca. 57m^3/h, bezogen auf Wasser

Gewichte

Bausatz Pos. 1 bis 6 (abhängig von der Wellenlänge)	~6 bis 7kg

Änderungen vorbehalten

PAGERIS – Mischer EHM 0.25/4

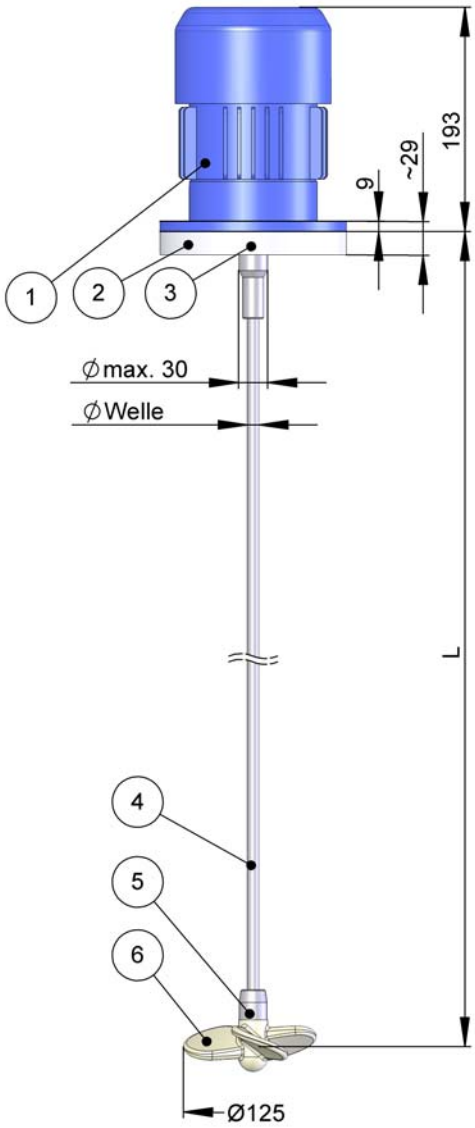

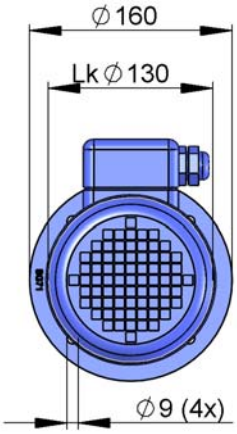

1 PAGERIS- Motor BG71

Leistung	0.25 kW
Stromart	3~Phase, 50Hz ¦¦ 60Hz
Betr.-Spannung	/\ 230V, Y380-400V ¦¦ Y460-480V
Schutzart	IP 55 (PTC-Sensor) / Isolierklasse F
Stromaufnahme	/\~1.50 A,Y~0.85 A ¦¦ Y~0.85 A
Drehzahl	1500 U/min ¦¦ 1800 U/min
Drehmoment	1.7 Nm
	Art.-Nr. 13140253
	Gewicht: ca. 5 kg

2 Dichtflansch EHM BG71

Material: PP	**Art.-Nr. 19020111**
Material: PVDF	**Art.-Nr. 19020112**

3 Radialwellendichtring BG71

PTFE	**Art.-Nr. 19020088**

4 PAGERIS- Mischerwellen BG71

	Material: Edelstahl 1.4435 Ø10	Material: Stahl/ PVDF Überzug Ø14	Material: Stahl/ PE-Überzug Ø12
L	**Art.-Nr.**	**Art.-Nr.**	**Art.-Nr.**
350	10140350	11140350	12140350
400	10140400	11140400	12140400
450	10140450	11140450	12140450
500	10140500	11140500	12140500
550	10140550	11140550	12140550
600	10140600	11140600	12140600
650	10140650	11140650	12140650
700	10140700	11140700	12140700
750	10140750	11140750	12140750
800	10140800	11140800	12140800
850	10140850	11140850	12140850
900	10140900	11140900	12140900
950	10140950	11140950	12140950
1000	10141000	11141000	12141000
	Ø15	**Ø19**	**Ø17**
1050	10141050	11141050	12141050
1100	10141100	11141100	12141100
1150	10141150	11141150	12141150
1200	10141200	11141200	12141200

Gewicht: Länge 1000mm ca. 1kg

5 Wellenendstück Standard= PVDF

Alternative: Edelstahl 1.4435	**Art.-Nr. 19020133**

6 PAGERIS- Mischflügel DRK 125

Ø125 / 3 Flügel	
PVDF	**Art.-Nr. 16880125**
Umwälzleistung	ca. 70m^3/h, bezogen auf Wasser

Gewichte

Bausatz Pos. 1 bis 6 (abhängig von der Wellenlänge)	~7 bis 8kg

Änderungen vorbehalten

PAGERIS – Mischer EHM 0.37/4

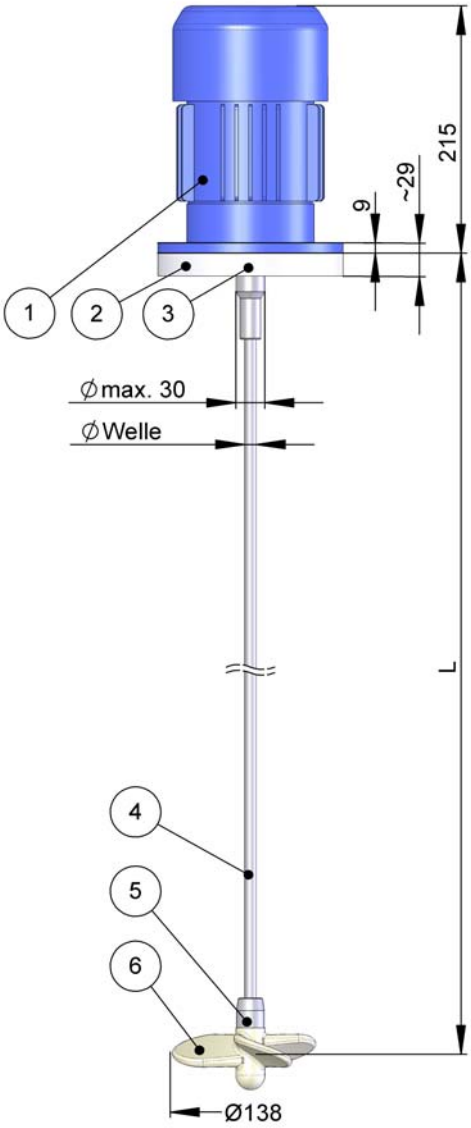

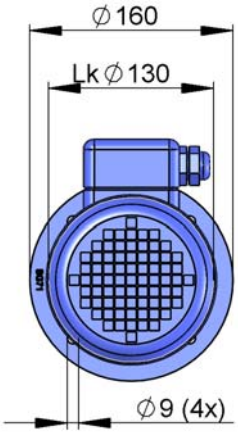

1 PAGERIS- Motor BG71

Leistung	0.37 kW
Stromart	3~Phase, 50Hz ¦¦ 60Hz
Betr.-Spannung	/\ 230V, Y380-400V ¦¦ Y460-480V
Schutzart	IP 55 (PTC-Sensor) / Isolierklasse F
Stromaufnahme	/\~2.20 A,Y~1.30 A ¦¦ Y~1.30 A
Drehzahl	1500 U/min ¦¦ 1800 U/min
Drehmoment	2.6 Nm
	Art.-Nr. 13140373
	Gewicht: ca. 6kg

2 Dichtflansch EHM BG71

Material: PP	**Art.-Nr. 19020111**
Material: PVDF	**Art.-Nr. 19020112**

3 Radialwellendichtring BG71

PTFE	**Art.-Nr. 19020088**

4 PAGERIS- Mischerwellen BG71

	Material: Edelstahl 1.4435 Ø10	Material: Stahl/ PVDF Überzug Ø14	Material: Stahl/ PE-Überzug Ø12
L	**Art.-Nr.**	**Art.-Nr.**	**Art.-Nr.**
350	10140350	11140350	12140350
400	10140400	11140400	12140400
450	10140450	11140450	12140450
500	10140500	11140500	12140500
550	10140550	11140550	12140550
600	10140600	11140600	12140600
650	10140650	11140650	12140650
700	10140700	11140700	12140700
750	10140750	11140750	12140750
800	10140800	11140800	12140800
850	10140850	11140850	12140850
900	10140900	11140900	12140900
950	10140950	11140950	12140950
1000	10141000	11141000	12141000
	Ø15	**Ø19**	**Ø17**
1050	10141050	11141050	12141050
1100	10141100	11141100	12141100
1150	10141150	11141150	12141150
1200	10141200	11141200	12141200

Gewicht: Länge 1000mm ca. 1kg

5 Wellenendstück Standard=PVDF

Alternative: Edelstahl 1.4435	**Art.-Nr.19020133**

6 PAGERIS- Mischflügel DRK 138

Ø138 / 3 Flügel	
PVDF	**Art.-Nr. 16880138**
Umwälzleistung	ca. 123m^3/h, bezogen auf Wasser

Gewichte

Bausatz Pos. 1 bis 6 (abhängig von der Wellenlänge)	~8 bis 9kg

Änderungen vorbehalten

PAGERIS – Mischer EHM 0.55/4

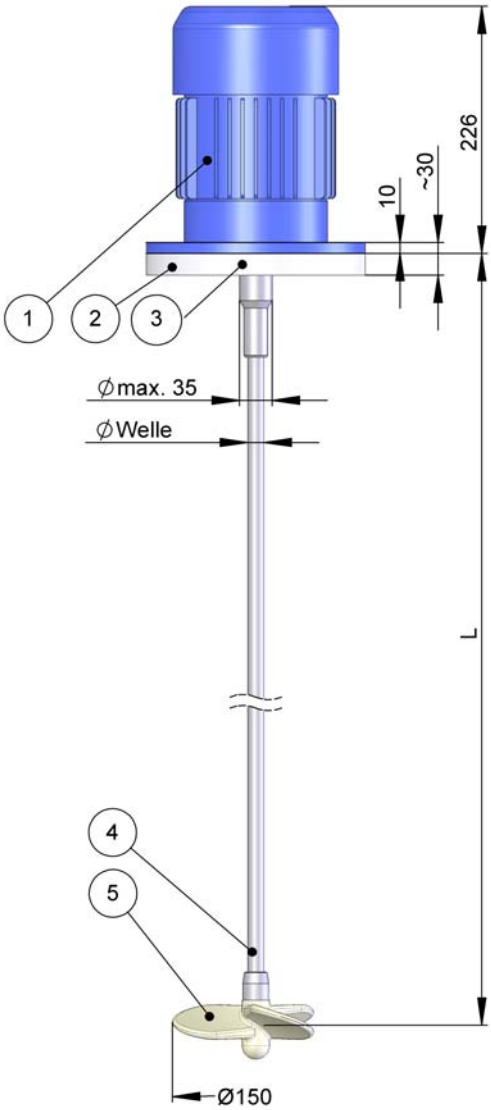

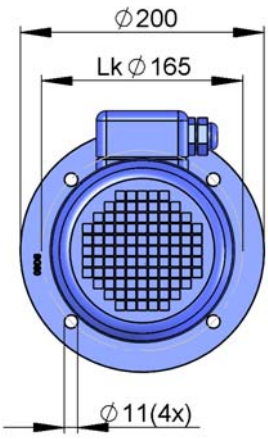

1 PAGERIS- Motor BG80

Leistung	0.55 kW
Stromart	3~Phase, 50Hz ¦¦ 60Hz
Betr.-Spannung	/\ 230V, Y380-400V ¦¦ Y460-480V
Schutzart	IP 55 (PTC-Sensor) / Isolierklasse F
Stromaufnahme	/\~2.70 A,Y~1.70 A ¦¦ Y~1.70 A
Drehzahl	1500 U/min ¦¦ 1800 U/min
Drehmoment	3.8 Nm
	Art.-Nr. 13190553
	Gewicht: ca. 8 kg

2 Dichtflansch EHM BG80

Material: PP	**Art.-Nr. 19020114**
Material: PVDF	**Art.-Nr. 19020115**

3 Radialwellendichtring BG80

PTFE	**Art.-Nr. 19020001**

4 PAGERIS- Mischerwellen BG80

	Material: Edelstahl 1.4435 Ø15	Material: Stahl/ PVDF Überzug Ø19	Material: Stahl/ PE-Überzug Ø17
L	**Art.-Nr.**	**Art.-Nr.**	**Art.-Nr.**
400	10190400	11190400	12190400
450	10190450	11190450	12190450
500	10190500	11190500	12190500
550	10190550	11190550	12190550
600	10190600	11190600	12190600
650	10190650	11190650	12190650
700	10190700	11190700	12190700
750	10190750	11190750	12190750
800	10190800	11190800	12190800
850	10190850	11190850	12190850
900	10190900	11190900	12190900
950	10190950	11190950	12190950
1000	10191000	11191000	12191000
1050	10191050	11191050	12191050
1100	10191100	11191100	12191100
1150	10191150	11191150	12191150
1200	10191200	11191200	12191200
1250	10191250	11191250	12191250
1300	10191300	11191300	12191300
1350	10191350	11191350	12191350
1400	10191400	11191400	12191400

Gewicht: Länge 1000mm ca. 2kg

5 PAGERIS- Mischflügel DRK 150

Ø150 / 3 Flügel	
PVDF	**Art.-Nr. 16880150**
Umwälzleistung	ca. 146m^3/h, bezogen auf Wasser

Gewichte

Bausatz Pos. 1 bis 5 (abhängig von der Wellenlänge)	~9 bis 12kg

Änderungen vorbehalten

PAGERIS – Mischer EHM 0.75/4

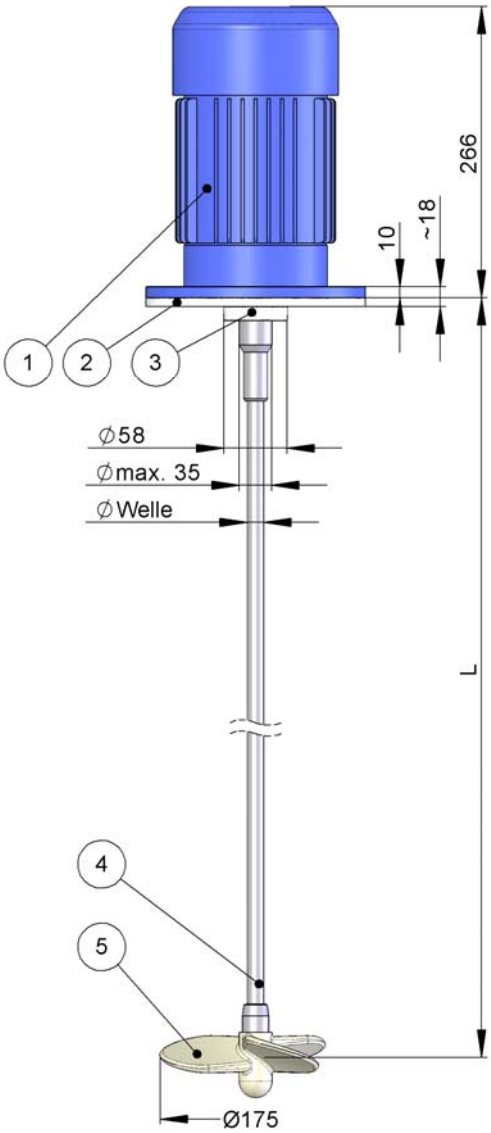

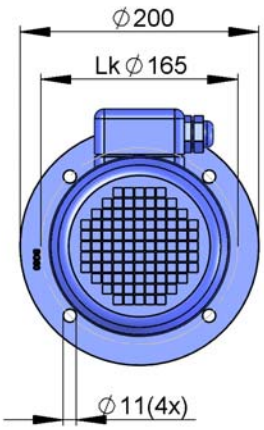

1 PAGERIS- Motor BG80

Leistung	0.75 kW (IE3)
Stromart	3~Phase, 50Hz ¦¦ 60Hz
Betr.-Spannung	/\ 230V, Y380-400V ¦¦ Y460-480V
Schutzart	IP 55 (PTC-Sensor) / Isolierklasse F
Stromaufnahme	/\~3.60 A,Y~2.10 A ¦¦ Y~2.10 A
Drehzahl	1500 U/min ¦¦ 1800 U/min
Drehmoment	5.0 Nm
	Art.-Nr. 13190753IE3
	Gewicht: ca. 12 kg

2 PAGERIS- Dichtflansch EHM BG80

Material: PP	**Art.-Nr. 19020673**
Material: PVDF	**Art.-Nr. 19020683**

3 Radialwellendichtring BG80

PTFE	**Art.-Nr. 19020001**

4 PAGERIS- Mischerwellen BG80

	Material: Edelstahl 1.4435 Ø15	Material: Stahl/ PVDF Überzug Ø19	Material: Stahl/ PE-Überzug Ø17
L	**Art.-Nr.**	**Art.-Nr.**	**Art.-Nr.**
400	10190400	11190400	12190400
450	10190450	11190450	12190450
500	10190500	11190500	12190500
550	10190550	11190550	12190550
600	10190600	11190600	12190600
650	10190650	11190650	12190650
700	10190700	11190700	12190700
750	10190750	11190750	12190750
800	10190800	11190800	12190800
850	10190850	11190850	12190850
900	10190900	11190900	12190900
950	10190950	11190950	12190950
1000	10191000	11191000	12191000
1050	10191050	11191050	12191050
1100	10191100	11191100	12191100
1150	10191150	11191150	12191150
1200	10191200	11191200	12191200
1250	10191250	11191250	12191250
1300	10191300	11191300	12191300
1350	10191350	11191350	12191350
1400	10191400	11191400	12191400

Gewicht: Länge 1000mm ca. 2kg

5 PAGERIS- Mischflügel DRK 175

Ø175 / 3 Flügel	
PVDF	**Art.-Nr. 16880175**
Umwälzleistung	ca. 259m^3/h, bezogen auf Wasser

Gewichte

Bausatz Pos. 1 bis 5 (abhängig von der Wellenlänge)	~13 bis 15kg

Änderungen vorbehalten

PAGERIS – Mischer EHM 1.1/4

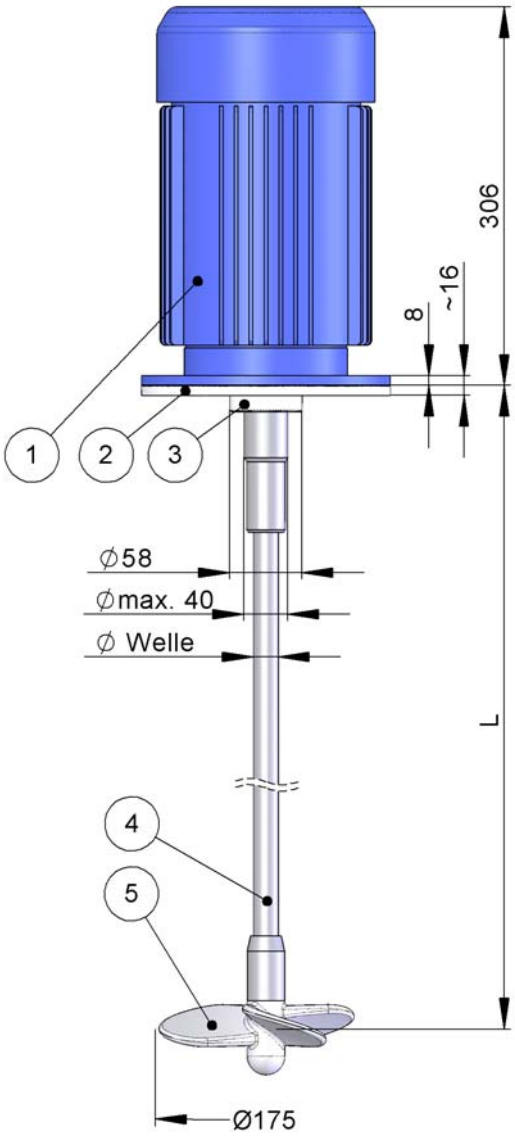

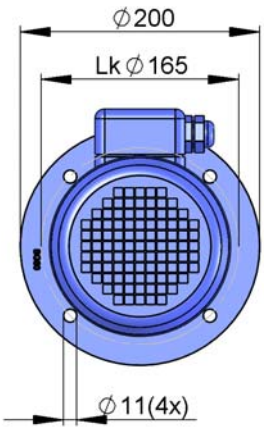

1 PAGERIS- Motor BG90

Leistung	1.10 kW (IE3)
Stromart	3~Phase, 50Hz ¦¦ 60Hz
Betr.-Spannung	Λ 230V, Y380-400V ¦¦ Y460-480V
Schutzart	IP 55 (PTC-Sensor) / Isolierklasse F
Stromaufnahme	Λ~4.40 A,Y~2.60 A ¦¦ Y~2.60 A
Drehzahl	1500 U/min ¦¦ 1800 U/min
Drehmoment	7.3 Nm
	Art.-Nr. 13241103IE3
	Gewicht: ca. 19 kg

2 PAGERIS- Dichtflansch EHM BG90

Material: PP	**Art.-Nr. 19020674**
Material: PVDF	**Art.-Nr. 19020684**

3 Radialwellendichtring BG90

PTFE	**Art.-Nr. 19020090**

4 PAGERIS- Mischerwelle BG90

	Edelstahl 1.4435 Ø20	**Stahl/ PE-Überzug Ø22**
L	**Art.-Nr.**	**Art.-Nr.**
700	10240700	12240700
750	10240750	12240750
800	10240800	12240800
850	10240850	12240850
900	10240900	12240900
950	10240950	12240950
1000	10241000	12241000
1050	10241050	12241050
1100	10241100	12241100
1150	10241150	12241150
1200	10241200	12241200
1250	10241250	12241250
1300	10241300	12241300
1350	10241350	12241350
1400	10241400	12241400
1450	10241450	12241450
1500	10241500	12241500
	Ø25	**Ø27**
1550	10241550	12241550
1600	10241600	12241600
1650	10241650	12241650
1700	10241700	12241700
1750	10241750	12241750
1800	10241800	12241800
	Gewicht: Länge 1000mm ca. 3kg	

5 PAGERIS- Mischflügel DRK 175

Ø175 / 3 Flügel	
PP-Gfv	**Art.-Nr. 16660175**
Umwälzleistung	ca. 259m^3/h, bezogen auf Wasser

Gewichte

Bausatz Pos. 1 bis 6 (abhängig von der Wellenlänge)	~22 bis 27kg

Änderungen vorbehalten

PAGERIS – Mischer EHM 1.5/4

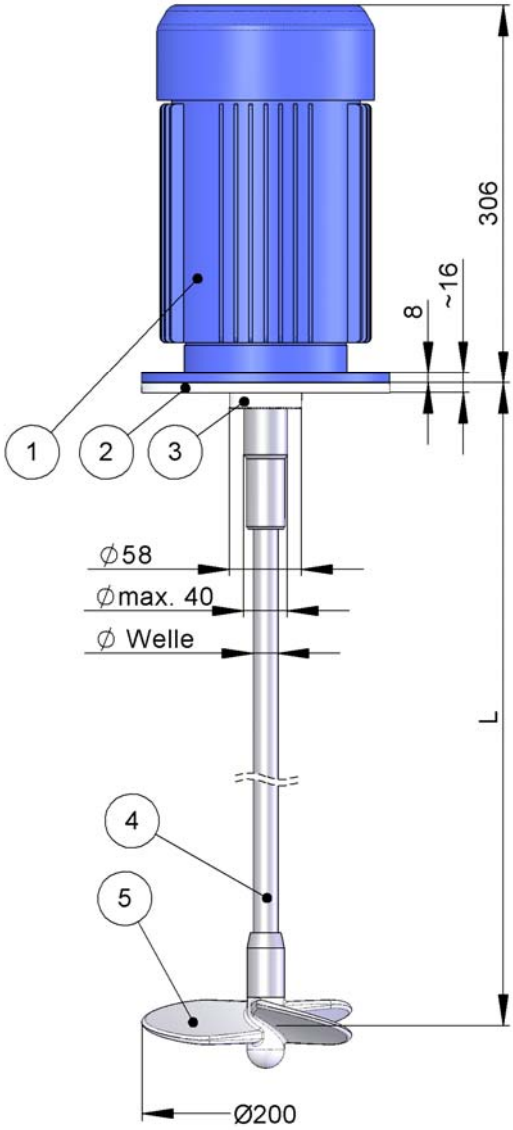

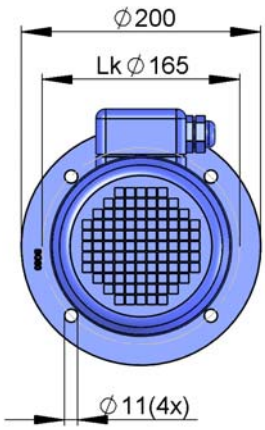

1 PAGERIS- Motor BG90

Leistung	1.50 kW (IE3)
Stromart	3~Phase, 50Hz ¦¦ 60Hz
Betr.-Spannung	Λ 230V, Y380-400V ¦¦ Y460-480V
Schutzart	IP 55 (PTC-Sensor) / Isolierklasse F
Stromaufnahme	Λ~5.80 A,Y~3.30 A ¦¦ Y~3.30 A
Drehzahl	1500 U/min ¦¦ 1800 U/min
Drehmoment	9.9 Nm
	Art.-Nr. 13241503IE3
	Gewicht: ca. 21.5 kg

2 PAGERIS- Dichtflansch EHM BG90

Material: PP	**Art.-Nr. 19020674**
Material: PVDF	**Art.-Nr. 19020684**

3 Radialwellendichtring BG90

PTFE	**Art.-Nr. 19020090**

4 PAGERIS- Mischerwelle BG90

	Edelstahl 1.4435 Ø20	Stahl/ PE-Überzug Ø22
L	**Art.-Nr.**	**Art.-Nr.**
700	10240700	12240700
750	10240750	12240750
800	10240800	12240800
850	10240850	12240850
900	10240900	12240900
950	10240950	12240950
1000	10241000	12241000
1050	10241050	12241050
1100	10241100	12241100
1150	10241150	12241150
1200	10241200	12241200
1250	10241250	12241250
1300	10241300	12241300
1350	10241350	12241350
1400	10241400	12241400
1450	10241450	12241450
1500	10241500	12241500
	Ø25	**Ø27**
1550	10241550	12241550
1600	10241600	12241600
1650	10241650	12241650
1700	10241700	12241700
1750	10241750	12241750
1800	10241800	12241800
	Gewicht: Länge 1000mm ca. 3kg	

5 PAGERIS- Mischflügel DRK 200

Ø200 / 3 Flügel	
PP-Gfv	**Art.-Nr. 16660200**
Umwälzleistung	ca. 341m^3/h, bezogen auf Wasser

Gewichte

Bausatz Pos. 1 bis 6 (abhängig von der Wellenlänge)	~23 bis 31kg

Änderungen vorbehalten

PAGERIS – Mischer EHM 2.2/4

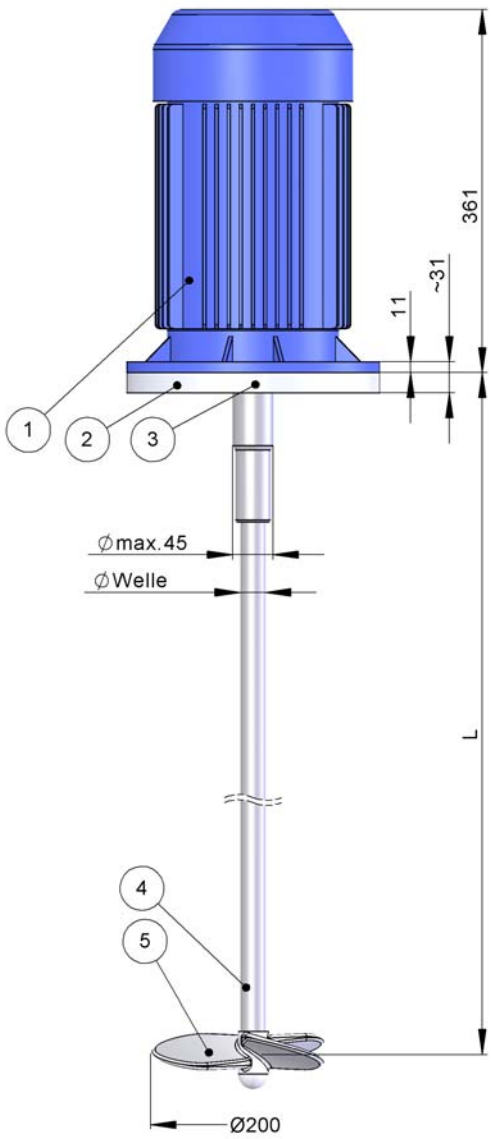

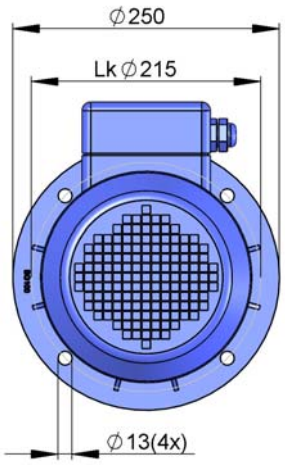

1 PAGERIS- Motor BG100

Leistung	2.20 kW (IE3)
Stromart	3~Phase, 50Hz ¦¦ 60Hz
Betr.-Spannung	/\ 230V, Y380-400V ¦¦ Y460-480V
Schutzart	IP 55 (PTC-Sensor) / Isolierklasse F
Stromaufnahme	/\~8.00 A,Y~4.60 A ¦¦ Y~4.60 A
Drehzahl	1500 U/min ¦¦ 1800 U/min
Drehmoment	14.4 Nm
	Art.-Nr. 13282203IE3
	Gewicht: ca. 28.5 kg

2 Dichtflansch EHM BG100

Material: PP	**Art.-Nr. 19020117**
Material: PVDF	**Art.-Nr. 19020118**

3 Radialwellendichtring BG100

PTFE	**Art.-Nr. 19020092**

4 PAGERIS- Mischerwelle BG100/112

	Edelstahl 1.4435 Ø25	**Stahl/ PE-Überzug Ø27**
L	**Art.-Nr.**	**Art.-Nr.**
800	10280800	12280800
850	10280850	12280850
900	10280900	12280900
950	10280950	12280950
1000	10281000	12281000
1050	10281050	12281050
1100	10281100	12281100
1150	10281150	12281150
1200	10281200	12281200
1250	10281250	12281250
1300	10281300	12281300
1350	10281350	12281350
1400	10281400	12281400
1450	10281450	12281450
1500	10281500	12281500
1550	10281550	12281550
1600	10281600	12281600
	Ø30	**Ø32**
1700	10281700	12281700
1800	10281800	12281800
1900	10281900	12281900
2000	10282000	12282000
2100	10282100	12282100
2200	10282200	12282200
	Gewicht: Länge 1000mm ca. 3kg	

5 PAGERIS- Mischflügel DRK 200

Ø200 / 3 Flügel	
PP-Gfv	**Art.-Nr. 16660200**
Umwälzleistung	ca. 341m^3/h, bezogen auf Wasser

Gewichte

Bausatz Pos. 1 bis 6 (abhängig von der Wellenlänge)	~32 bis 36kg

Änderungen vorbehalten

PAGERIS – Mischer EHM 3.0/4

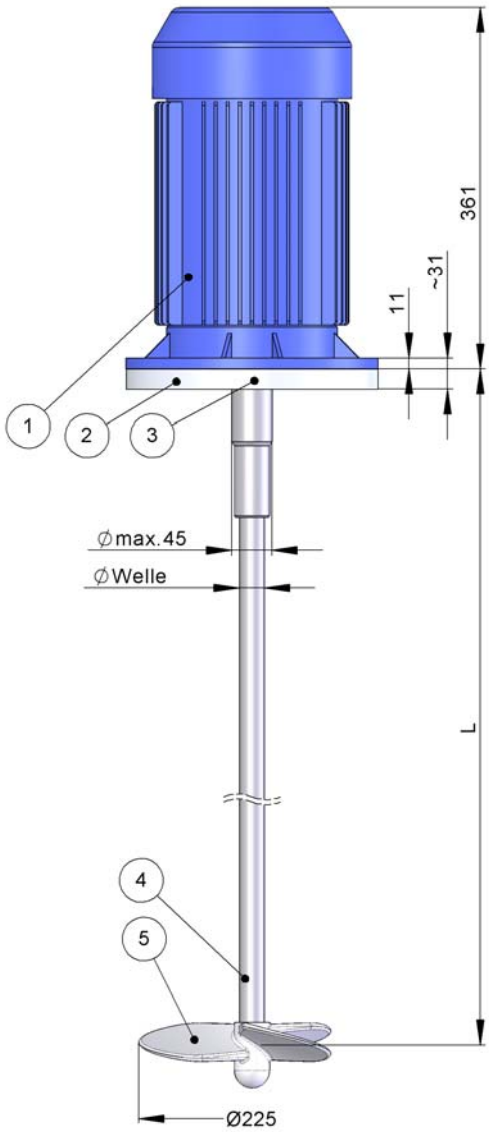

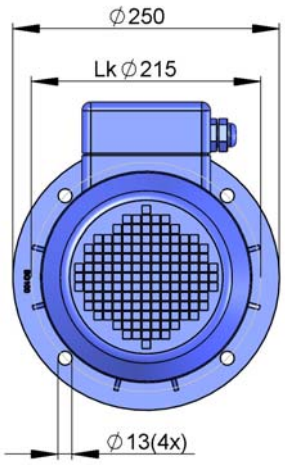

1 PAGERIS- Motor BG100

Leistung	3.0 kW (IE3)
Stromart	3~Phase, 50Hz ¦¦ 60Hz
Betr.-Spannung	Λ 400V, Y 690V ¦¦ Λ 460-480V
Schutzart	IP 55 (PTC-Sensor) / Isolierklasse F
Stromaufnahme	Λ~6.50 A,Y~3.80 A ¦¦ Λ~6.50 A
Drehzahl	1500 U/min ¦¦ 1800 U/min
Drehmoment	19.8 Nm
	Art.-Nr. 13283003IE3
	Gewicht: ca. 34 kg

2 Dichtflansch EHM BG100

Material: PP	**Art.-Nr. 19020117**
Material: PVDF	**Art.-Nr. 19020118**

3 Radialwellendichtring BG100

PTFE	**Art.-Nr. 19020092**

4 PAGERIS- Mischerwelle BG100/112

	Edelstahl 1.4435 Ø25	**Stahl/ PE-Überzug Ø27**
L	**Art.-Nr.**	**Art.-Nr.**
800	10280800	12280800
850	10280850	12280850
900	10280900	12280900
950	10280950	12280950
1000	10281000	12281000
1050	10281050	12281050
1100	10281100	12281100
1150	10281150	12281150
1200	10281200	12281200
1250	10281250	12281250
1300	10281300	12281300
1350	10281350	12281350
1400	10281400	12281400
1450	10281450	12281450
1500	10281500	12281500
1550	10281550	12281550
1600	10281600	12281600
	Ø30	**Ø32**
1700	10281700	12281700
1800	10281800	12281800
1900	10281900	12281900
2000	10282000	12282000
2100	10282100	12282100
2200	10282200	12282200
	Gewicht: Länge 1000mm ca. 3kg	

5 PAGERIS- Mischflügel DRK 225

Ø225 / 3 Flügel	
PP-Gfv	**Art.-Nr. 16660225**
Umwälzleistung	ca. 440m^3/h, bezogen auf Wasser

Gewichte

Bausatz Pos. 1 bis 6 (abhängig von der Wellenlänge)	~38 bis 42kg

Änderungen vorbehalten

PAGERIS – Mischer EHM 4.0/4

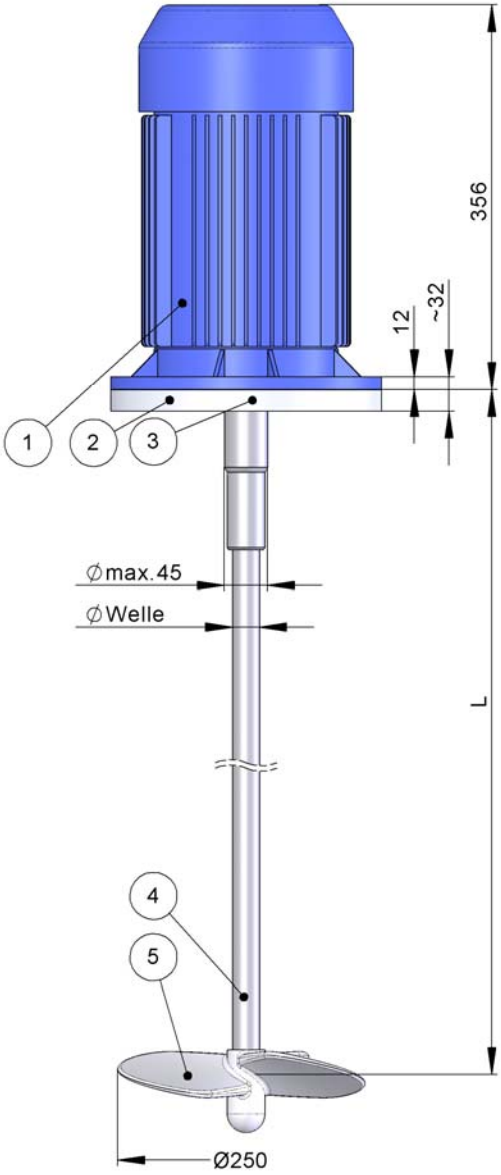

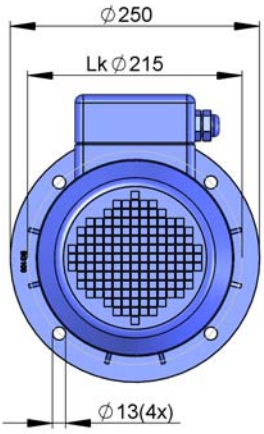

1 PAGERIS- Motor BG112

Leistung	4.0 kW (IE3)
Stromart	3~Phase, 50Hz ¦¦ 60Hz
Betr.-Spannung	Λ 400V, Y 690V ¦¦ Λ 460-480V
Schutzart	IP 55 (PTC-Sensor) / Isolierklasse F
Stromaufnahme	Λ~8.30 A,Y~4.80 A ¦¦ Λ~8.30 A
Drehzahl	1500 U/min ¦¦ 1800 U/min
Drehmoment	26.2 Nm
	Art.-Nr. 13284003IE3
	Gewicht: ca. 40 kg

2 Dichtflansch EHM BG112

Material: PP	**Art.-Nr. 19020117**
Material: PVDF	**Art.-Nr. 19020118**

3 Radialwellendichtring BG112

PTFE	**Art.-Nr. 19020092**

4 PAGERIS- Mischerwelle BG100/112

	Edelstahl 1.4435 Ø25	**Stahl/ PE-Überzug Ø27**
L	**Art.-Nr.**	**Art.-Nr.**
800	10280800	12280800
850	10280850	12280850
900	10280900	12280900
950	10280950	12280950
1000	10281000	12281000
1050	10281050	12281050
1100	10281100	12281100
1150	10281150	12281150
1200	10281200	12281200
1250	10281250	12281250
1300	10281300	12281300
1350	10281350	12281350
1400	10281400	12281400
1450	10281450	12281450
1500	10281500	12281500
1550	10281550	12281550
1600	10281600	12281600
	Ø30	**Ø32**
1700	10281700	12281700
1800	10281800	12281800
1900	10281900	12281900
2000	10282000	12282000
2100	10282100	12282100
2200	10282200	12282200
	Gewicht: Länge 1000mm ca. 3kg	

5 PAGERIS- Mischflügel DRK 250

Ø250 / 3 Flügel	
PP-Gfv	**Art.-Nr. 16660250**
Umwälzleistung	ca. 607m^3/h, bezogen auf Wasser

Gewichte

Bausatz Pos. 1 bis 6 (abhängig von der Wellenlänge)	~44 bis 48kg

Änderungen vorbehalten

PAGERIS – Mischer EHM 0.12/6

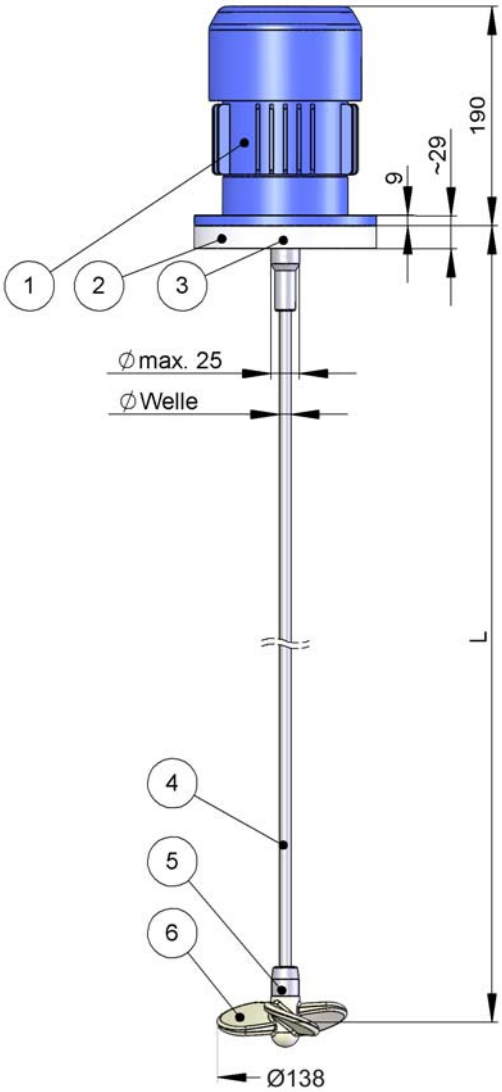

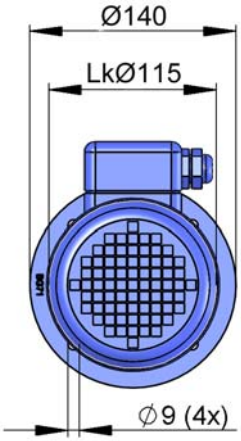

1 PAGERIS- Motor BG63

Leistung	0.12 kW
Stromart	3~Phase, 50Hz ¦¦ 60Hz
Betr.-Spannung	/\ 230V, Y380-400V ¦¦ Y460-480V
Schutzart	IP 55 / Isolierklasse F
Stromaufnahme	/\~0.85 A,Y~0.60 A ¦¦ Y~0.60 A
Drehzahl	1000 U/min ¦¦ 1200 U/min
Drehmoment	1.3 Nm
	Art.-Nr. 13110122
	Gewicht: ca. 4.5 kg

2 Dichtflansch EHM BG63

Material: PP	**Art.-Nr. 19020108**
Material: PVDF	**Art.-Nr. 19020109**

3 Radialwellendichtring BG63

PTFE	**Art.-Nr. 19020086**

4 PAGERIS- Mischerwellen BG63

	Material: Edelstahl 1.4435 Ø10	Material: Stahl/ PVDF Überzug Ø14	Material: Stahl/ PE-Überzug Ø12
L	**Art.-Nr.**	**Art.-Nr.**	**Art.-Nr.**
150	10110150	11110150	12110150
200	10110200	11110200	12110200
250	10110250	11110250	12110250
300	10110300	11110300	12110300
350	10110350	11110350	12110350
400	10110400	11110400	12110400
450	10110450	11110450	12110450
500	10110500	11110500	12110500
550	10110550	11110550	12110550
600	10110600	11110600	12110600
650	10110650	11110650	12110650
700	10110700	11110700	12110700
750	10110750	11110750	12110750
800	10110800	11110800	12110800
850	10110850	11110850	12110850
900	10110900	11110900	12110900
950	10110950	11110950	12110950
1000	10111000	11111000	12111000
	Gewicht: Länge 1000mm ca. 1kg		

5 Wellenendstück Standard= PVDF

Alternative: Edelstahl 1.4435	**Art.-Nr. 19020133**

6 PAGERIS- Mischflügel DRK 138

Ø138 / 3 Flügel	
PVDF	**Art.-Nr. 16880138**
Umwälzleistung	ca. 70m^3/h, bezogen auf Wasser

Gewichte

Bausatz Pos. 1 bis 6 (abhängig von der Wellenlänge)	~5 bis 6kg

Änderungen vorbehalten

PAGERIS – Mischer EHM 0.18/6

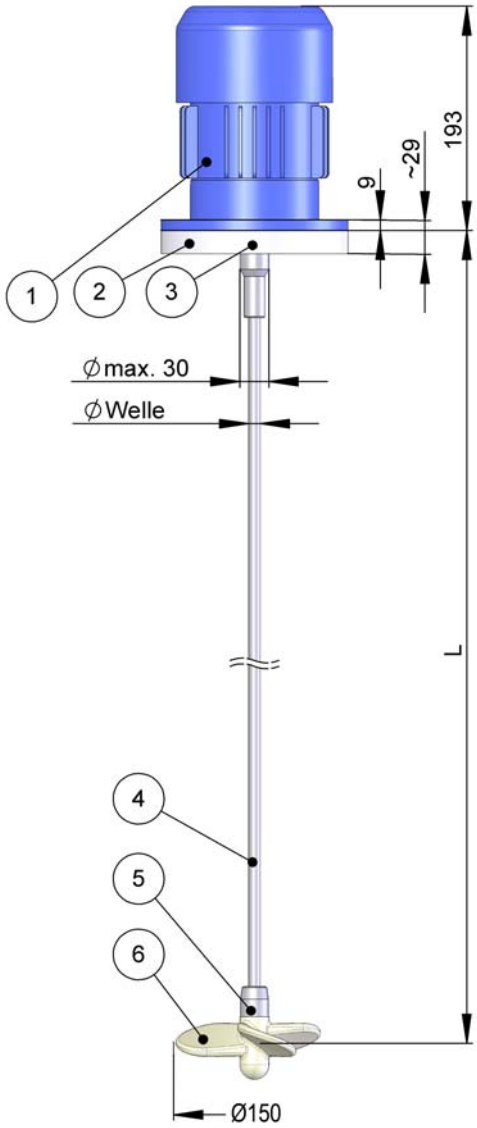

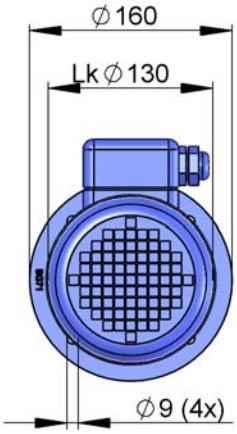

1 PAGERIS- Motor BG71

Leistung	0.18 kW
Stromart	3~Phase, 50Hz ¦¦ 60Hz
Betr.-Spannung	/\ 230V, Y380-400V ¦¦ Y460-480V
Schutzart	IP 55 / Isolierklasse F
Stromaufnahme	/\~1.30 A,Y~0.75 A ¦¦ Y~0.75 A
Drehzahl	1000 U/min ¦¦ 1200 U/min
Drehmoment	1.9 Nm
	Art.-Nr. 13140182
	Gewicht: ca. 5.5 kg

2 Dichtflansch EHM BG71

Material: PP	**Art.-Nr. 19020111**
Material: PVDF	**Art.-Nr. 19020112**

3 Radialwellendichtring BG71

PTFE	**Art.-Nr. 19020088**

4 PAGERIS- Mischerwellen BG71

	Material: Edelstahl 1.4435 Ø10	Material: Stahl/ PVDF Überzug Ø14	Material: Stahl/ PE-Überzug Ø12
L	**Art.-Nr.**	**Art.-Nr.**	**Art.-Nr.**
350	10140350	11140350	12140350
400	10140400	11140400	12140400
450	10140450	11140450	12140450
500	10140500	11140500	12140500
550	10140550	11140550	12140550
600	10140600	11140600	12140600
650	10140650	11140650	12140650
700	10140700	11140700	12140700
750	10140750	11140750	12140750
800	10140800	11140800	12140800
850	10140850	11140850	12140850
900	10140900	11140900	12140900
950	10140950	11140950	12140950
1000	10141000	11141000	12141000
	Ø15	**Ø19**	**Ø17**
1050	10141050	11141050	12141050
1100	10141100	11141100	12141100
1150	10141150	11141150	12141150
1200	10141200	11141200	12141200

Gewicht: Länge 1000mm ca. 1kg

5 Wellenendstück Standard= PVDF

Alternative: Edelstahl 1.4435	**Art.-Nr. 19020133**

6 PAGERIS- Mischflügel DRK 150

Ø150 / 3 Flügel	
PVDF	**Art.-Nr. 16880150**
Umwälzleistung	ca. 94m^3/h, bezogen auf Wasser

Gewichte

Bausatz Pos. 1 bis 6 (abhängig von der Wellenlänge)	~7 bis 8kg

Änderungen vorbehalten

PAGERIS – Mischer EHM 0.25/6

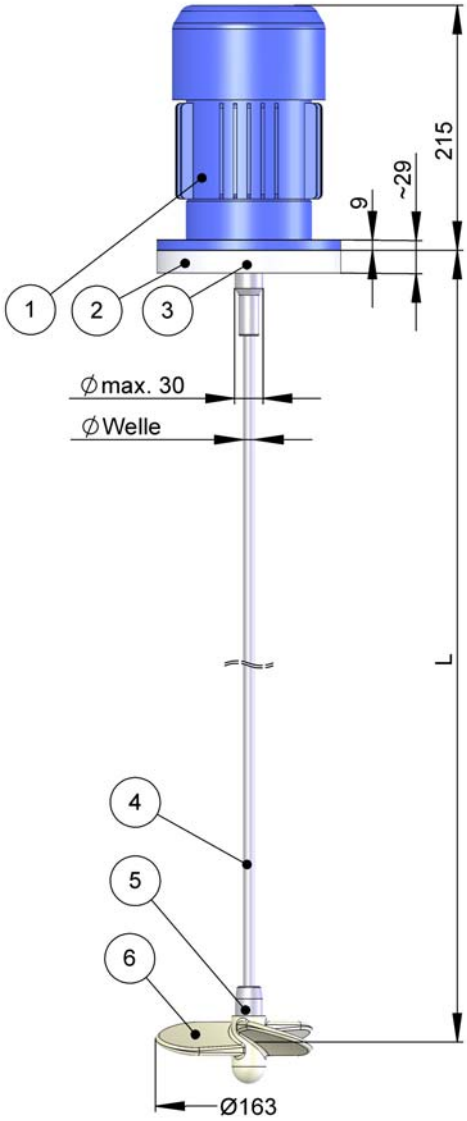

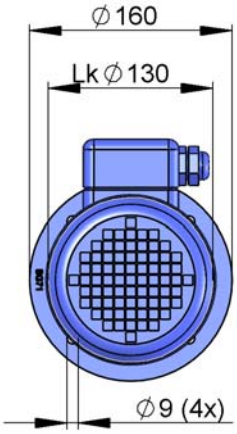

1 PAGERIS- Motor BG71

Leistung	0.25 kW
Stromart	3~Phase, 50Hz ¦¦ 60Hz
Betr.-Spannung	Λ 230V, Y380-400V ¦¦ Y460-480V
Schutzart	IP 55 / Isolierklasse F
Stromaufnahme	Λ~1.75 A,Y~1.00 A ¦¦ Y~1.00 A
Drehzahl	1000 U/min ¦¦ 1200 U/min
Drehmoment	2.8 Nm
	Art.-Nr. 13140252
	Gewicht: ca. 6.5 kg

2 Dichtflansch EHM BG71

Material: PP	**Art.-Nr. 19020111**
Material: PVDF	**Art.-Nr. 19020112**

3 Radialwellendichtring BG71

PTFE	**Art.-Nr. 19020088**

4 PAGERIS- Mischerwellen BG71

	Material: Edelstahl 1.4435 Ø10	Material: Stahl/ PVDF Überzug Ø14	Material: Stahl/ PE-Überzug Ø12
L	**Art.-Nr.**	**Art.-Nr.**	**Art.-Nr.**
350	10140350	11140350	12140350
400	10140400	11140400	12140400
450	10140450	11140450	12140450
500	10140500	11140500	12140500
550	10140550	11140550	12140550
600	10140600	11140600	12140600
650	10140650	11140650	12140650
700	10140700	11140700	12140700
750	10140750	11140750	12140750
800	10140800	11140800	12140800
850	10140850	11140850	12140850
900	10140900	11140900	12140900
950	10140950	11140950	12140950
1000	10141000	11141000	12141000
	Ø15	**Ø19**	**Ø17**
1050	10141050	11141050	12141050
1100	10141100	11141100	12141100
1150	10141150	11141150	12141150
1200	10141200	11141200	12141200

Gewicht: Länge 1000mm ca. 1kg

5 Wellenendstück Standard= PVDF

Alternative: Edelstahl 1.4435	**Art.-Nr. 19020133**

6 PAGERIS- Mischflügel DRK 163

Ø163 / 3 Flügel	
PVDF	**Art.-Nr. 16880163**
Umwälzleistung	ca. 144m^3/h, bezogen auf Wasser

Gewichte

Bausatz Pos. 1 bis 6 (abhängig von der Wellenlänge)	~8 bis 9kg

Änderungen vorbehalten

PAGERIS – Mischer EHM 0.37/6

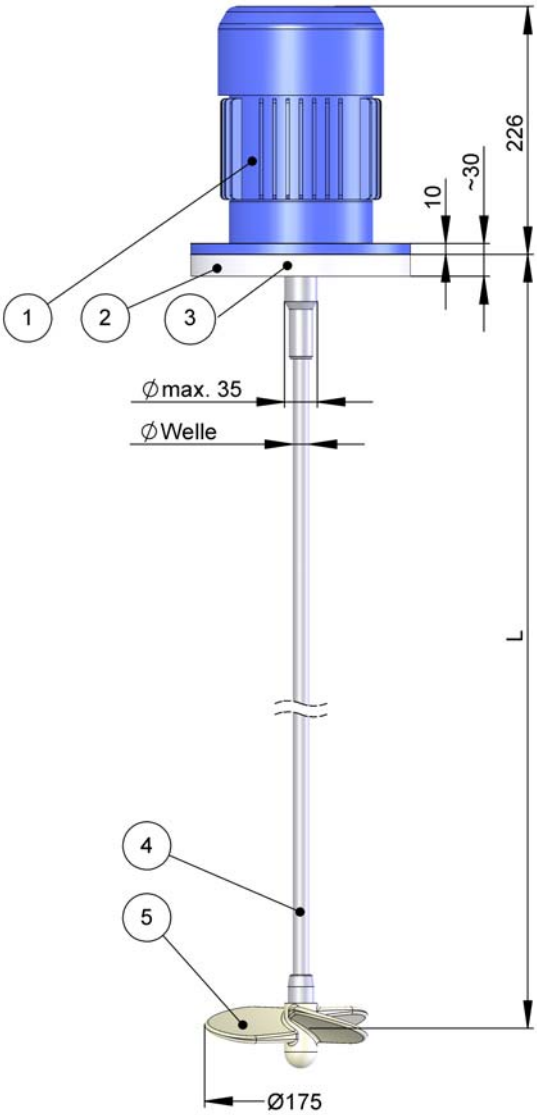

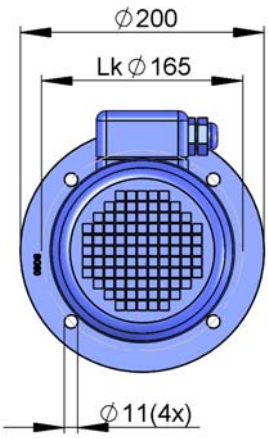

1 PAGERIS- Motor BG80

Leistung	0.37 kW
Stromart	3~Phase, 50Hz ¦¦ 60Hz
Betr.-Spannung	/\ 230V, Y380-400V ¦¦ Y460-480V
Schutzart	IP 55 / Isolierklasse F
Stromaufnahme	/\~2.40 A,Y~1.40 A ¦¦ Y~1.40 A
Drehzahl	1000 U/min ¦¦ 1200 U/min
Drehmoment	3.9 Nm
	Art.-Nr. 13190372
	Gewicht: ca. 8 kg

2 Dichtflansch EHM BG80

Material: PP	**Art.-Nr. 19020114**
Material: PVDF	**Art.-Nr. 19020115**

3 Radialwellendichtring BG80

PTFE	**Art.-Nr. 19020001**

4 PAGERIS- Mischerwellen BG80

	Material: Edelstahl 1.4435 Ø15	Material: Stahl/ PVDF Überzug Ø19	Material: Stahl/ PE-Überzug Ø17
L	**Art.-Nr.**	**Art.-Nr.**	**Art.-Nr.**
400	10190400	11190400	12190400
450	10190450	11190450	12190450
500	10190500	11190500	12190500
550	10190550	11190550	12190550
600	10190600	11190600	12190600
650	10190650	11190650	12190650
700	10190700	11190700	12190700
750	10190750	11190750	12190750
800	10190800	11190800	12190800
850	10190850	11190850	12190850
900	10190900	11190900	12190900
950	10190950	11190950	12190950
1000	10191000	11191000	12191000
1050	10191050	11191050	12191050
1100	10191100	11191100	12191100
1150	10191150	11191150	12191150
1200	10191200	11191200	12191200
1250	10191250	11191250	12191250
1300	10191300	11191300	12191300
1350	10191350	11191350	12191350
1400	10191400	11191400	12191400

Gewicht: Länge 1000mm ca. 2kg

5 PAGERIS- Mischflügel DRK 175

Ø175 / 3 Flügel	
PVDF	**Art.-Nr. 16880175**
Umwälzleistung	ca. 167m^3/h, bezogen auf Wasser

Gewichte

Bausatz Pos. 1 bis 6 (abhängig von der Wellenlänge)	~9 bis 12kg

Änderungen vorbehalten

PAGERIS – Mischer EHM 0.55/6

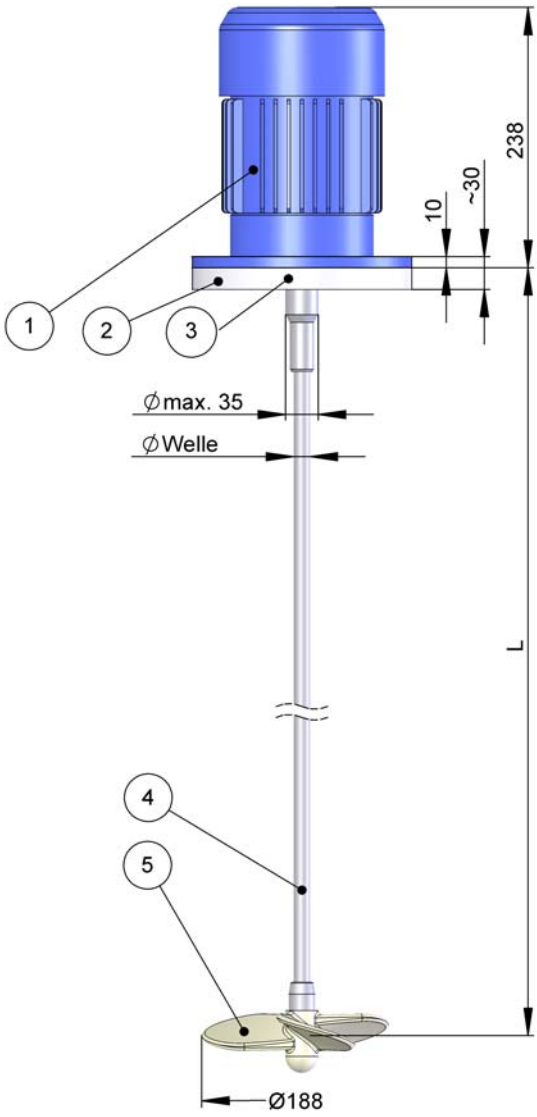

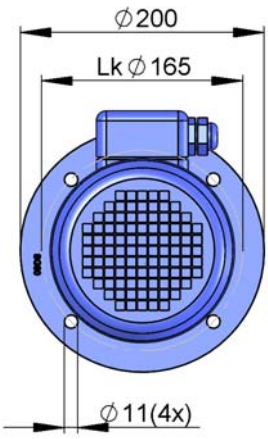

1 PAGERIS- Motor BG80

Leistung	0.55 kW
Stromart	3~Phase, 50Hz ¦¦ 60Hz
Betr.-Spannung	/\ 230V, Y380-400V ¦¦ Y460-480V
Schutzart	IP 55 / Isolierklasse F
Stromaufnahme	/\~3.10 A,Y~1.80 A ¦¦ Y~1.80 A
Drehzahl	1000 U/min ¦¦ 1200 U/min
Drehmoment	5.8 Nm
	Art.-Nr. 13190552
	Gewicht: ca. 9 kg

2 Dichtflansch EHM BG80

Material: PP	**Art.-Nr. 19020114**
Material: PVDF	**Art.-Nr. 19020115**

3 Radialwellendichtring BG80

PTFE	**Art.-Nr. 19020001**

4 PAGERIS- Mischerwellen BG80

	Material: Edelstahl 1.4435 Ø15	Material: Stahl/ PVDF Überzug Ø19	Material: Stahl/ PE-Überzug Ø17
L	**Art.-Nr.**	**Art.-Nr.**	**Art.-Nr.**
400	10190400	11190400	12190400
450	10190450	11190450	12190450
500	10190500	11190500	12190500
550	10190550	11190550	12190550
600	10190600	11190600	12190600
650	10190650	11190650	12190650
700	10190700	11190700	12190700
750	10190750	11190750	12190750
800	10190800	11190800	12190800
850	10190850	11190850	12190850
900	10190900	11190900	12190900
950	10190950	11190950	12190950
1000	10191000	11191000	12191000
1050	10191050	11191050	12191050
1100	10191100	11191100	12191100
1150	10191150	11191150	12191150
1200	10191200	11191200	12191200
1250	10191250	11191250	12191250
1300	10191300	11191300	12191300
1350	10191350	11191350	12191350
1400	10191400	11191400	12191400

Gewicht: Länge 1000mm ca. 2kg

5 PAGERIS- Mischflügel DRK 188

Ø188 / 3 Flügel	
PVDF	**Art.-Nr. 16880188**
Umwälzleistung	ca. 193m^3/h, bezogen auf Wasser

Gewichte

Bausatz Pos. 1 bis 6 (abhängig von der Wellenlänge)	~10 bis 13kg

Änderungen vorbehalten

PAGERIS – Mischer EHM 0.75/6

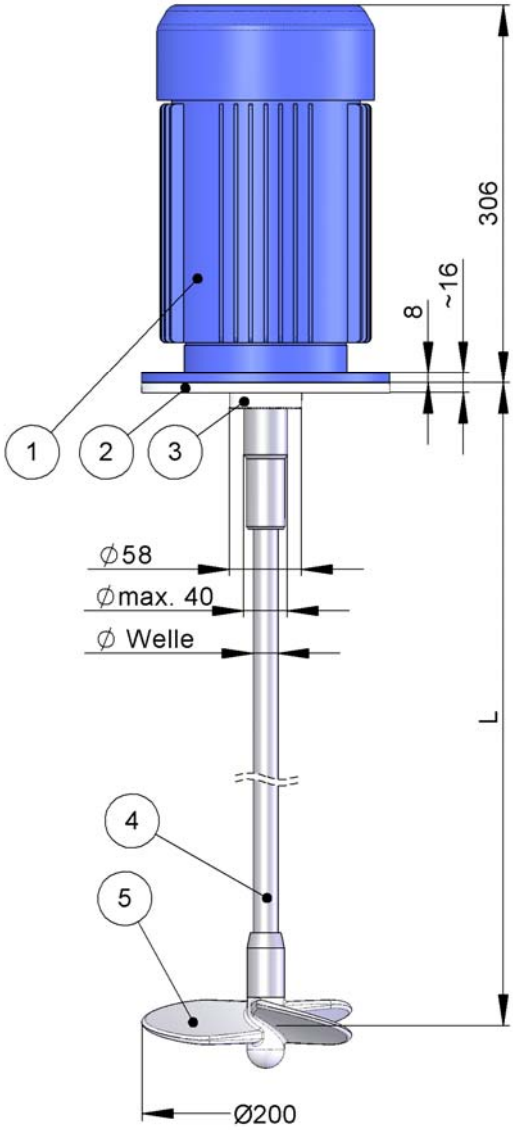

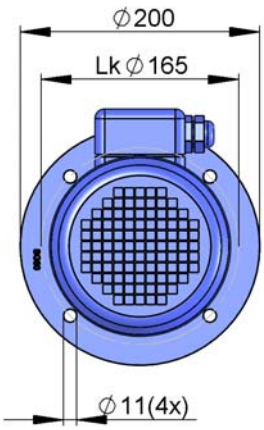

1 PAGERIS- Motor BG90

Leistung	0.75 kW (IE3)
Stromart	3~Phase, 50Hz ¦¦ 60Hz
Betr.-Spannung	/\ 230V, Y380-400V ¦¦ Y460-480V
Schutzart	IP 55 (PTC-Sensor) / Isolierklasse F
Stromaufnahme	/\~3.50 A,Y~2.00 A ¦¦ Y~2.00 A
Drehzahl	1000 U/min ¦¦ 1200 U/min
Drehmoment	7.7 Nm
	Art.-Nr. 13240752IE3
	Gewicht: ca. 19.5 kg

2 PAGERIS- Dichtflansch EHM BG90

Material: PP	**Art.-Nr. 19020674**
Material: PVDF	**Art.-Nr. 19020684**

3 Radialwellendichtring BG90

PTFE	**Art.-Nr. 19020090**

4 PAGERIS- Mischerwelle BG90

	Edelstahl 1.4435 Ø20	**Stahl/ PE-Überzug Ø22**
L	**Art.-Nr.**	**Art.-Nr.**
700	10240700	12240700
750	10240750	12240750
800	10240800	12240800
850	10240850	12240850
900	10240900	12240900
950	10240950	12240950
1000	10241000	12241000
1050	10241050	12241050
1100	10241100	12241100
1150	10241150	12241150
1200	10241200	12241200
1250	10241250	12241250
1300	10241300	12241300
1350	10241350	12241350
1400	10241400	12241400
1450	10241450	12241450
1500	10241500	12241500
	Ø25	**Ø27**
1550	10241550	12241550
1600	10241600	12241600
1650	10241650	12241650
1700	10241700	12241700
1750	10241750	12241750
1800	10241800	12241800
	Gewicht: Länge 1000mm ca. 3kg	

5 PAGERIS- Mischflügel DRK 200

Ø200 / 3 Flügel	
PP-Gfv	**Art.-Nr. 16660200**
Umwälzleistung	ca. 219m^3/h, bezogen auf Wasser

Gewichte

Bausatz Pos. 1 bis 6 (abhängig von der Wellenlänge)	~22 bis 27kg

Änderungen vorbehalten

PAGERIS – Mischer EHM 1.1/6

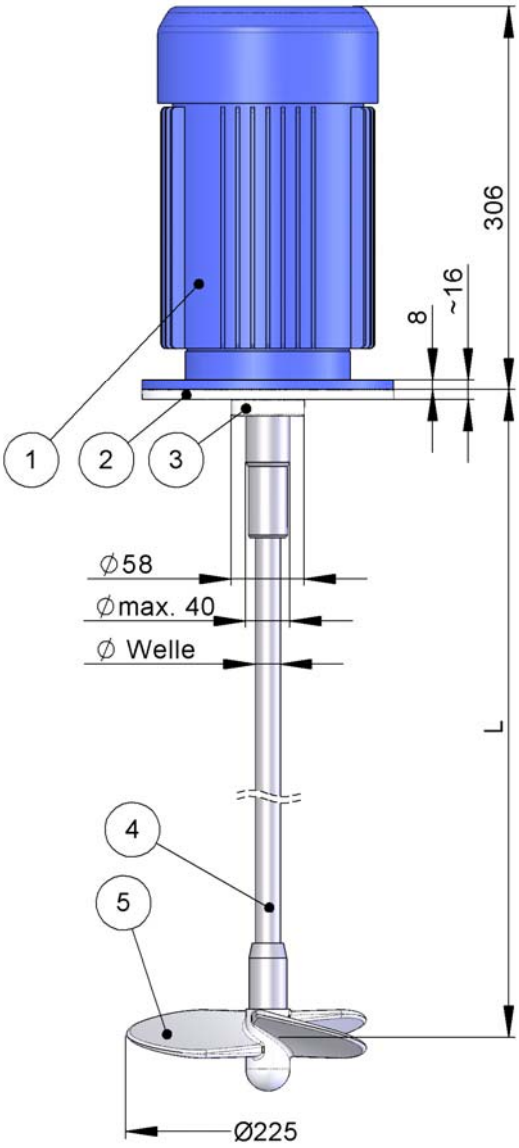

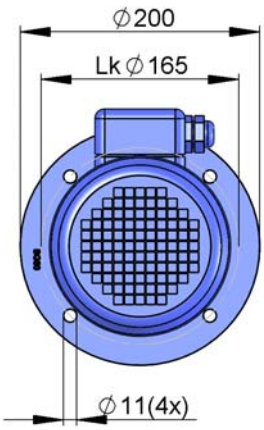

1 PAGERIS- Motor BG90

Leistung	1.10 kW (IE3)
Stromart	3~Phase, 50Hz ¦¦ 60Hz
Betr.-Spannung	Λ 230V, Y380-400V ¦¦ Y460-480V
Schutzart	IP 55 (PTC-Sensor) / Isolierklasse F
Stromaufnahme	Λ~4.70 A,Y~2.70 A ¦¦ Y~2.70 A
Drehzahl	1000 U/min ¦¦ 1200 U/min
Drehmoment	11.1 Nm
	Art.-Nr. 13241102IE3
	Gewicht: ca. 21 kg

2 Dichtflansch EHM BG90

Material: PP	**Art.-Nr. 19020674**
Material: PVDF	**Art.-Nr. 19020684**

3 Radialwellendichtring BG90

PTFE	**Art.-Nr. 19020090**

4 PAGERIS- Mischerwelle BG90

	Edelstahl 1.4435 Ø20	**Stahl/ PE-Überzug Ø22**
L	**Art.-Nr.**	**Art.-Nr.**
700	10240700	12240700
750	10240750	12240750
800	10240800	12240800
850	10240850	12240850
900	10240900	12240900
950	10240950	12240950
1000	10241000	12241000
1050	10241050	12241050
1100	10241100	12241100
1150	10241150	12241150
1200	10241200	12241200
1250	10241250	12241250
1300	10241300	12241300
1350	10241350	12241350
1400	10241400	12241400
1450	10241450	12241450
1500	10241500	12241500
	Ø25	**Ø27**
1550	10241550	12241550
1600	10241600	12241600
1650	10241650	12241650
1700	10241700	12241700
1750	10241750	12241750
1800	10241800	12241800
	Gewicht: Länge 1000mm ca. 3kg	

5 PAGERIS- Mischflügel DRK 225

Ø225 / 3 Flügel	
PP-Gfv	**Art.-Nr. 16660225**
Umwälzleistung	ca. 283m^3/h, bezogen auf Wasser

Gewichte

Bausatz Pos. 1 bis 6 (abhängig von der Wellenlänge)	~24 bis 29kg

Änderungen vorbehalten

PAGERIS – Mischer EHM 1.5/6

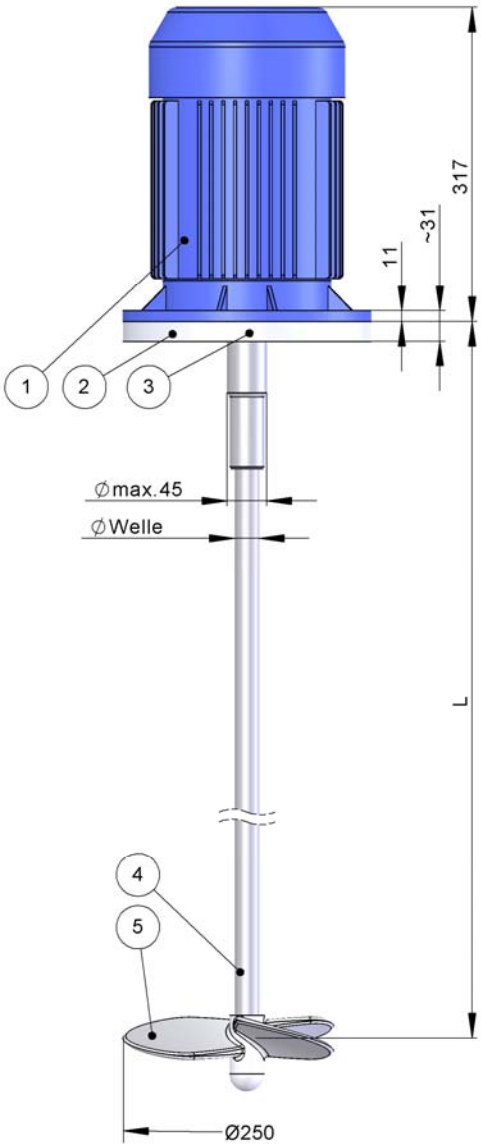

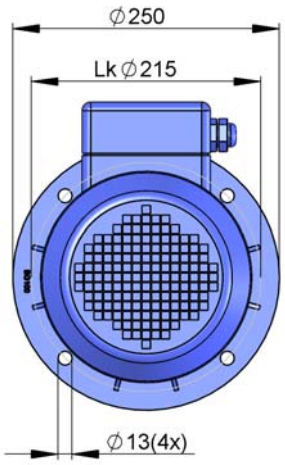

1 PAGERIS- Motor BG100

Leistung	1.50 kW (IE3)
Stromart	3~Phase, 50Hz ¦¦ 60Hz
Betr.-Spannung	/\ 230V, Y380-400V ¦¦ Y460-480V
Schutzart	IP 55 (PTC-Sensor) / Isolierklasse F
Stromaufnahme	/\~6.40 A,Y~3.70 A ¦¦ Y~3.70 A
Drehzahl	1000 U/min ¦¦ 1200 U/min
Drehmoment	15.1 Nm
	Art.-Nr. 13281502IE3
	Gewicht: ca. 23 kg

2 Dichtflansch EHM BG100

Material: PP	**Art.-Nr. 19020117**
Material: PVDF	**Art.-Nr. 19020118**

3 Radialwellendichtring BG100

PTFE	**Art.-Nr. 19020092**

4 PAGERIS- Mischerwelle BG100/112

	Edelstahl 1.4435 Ø25	**Stahl/ PE-Überzug Ø27**
L	**Art.-Nr.**	**Art.-Nr.**
800	10280800	12280800
850	10280850	12280850
900	10280900	12280900
950	10280950	12280950
1000	10281000	12281000
1050	10281050	12281050
1100	10281100	12281100
1150	10281150	12281150
1200	10281200	12281200
1250	10281250	12281250
1300	10281300	12281300
1350	10281350	12281350
1400	10281400	12281400
1450	10281450	12281450
1500	10281500	12281500
1550	10281550	12281550
1600	10281600	12281600
	Ø30	**Ø32**
1700	10281700	12281700
1800	10281800	12281800
1900	10281900	12281900
2000	10282000	12282000
2100	10282100	12282100
2200	10282200	12282200
	Gewicht: Länge 1000mm ca. 3kg	

5 PAGERIS- Mischflügel DRK 250

Ø250 / 3 Flügel	
PP-Gfv	**Art.-Nr. 16660250**
Umwälzleistung	ca. 390m^3/h, bezogen auf Wasser

Gewichte

Bausatz Pos. 1 bis 6 (abhängig von der Wellenlänge)	~26 bis 31kg

Änderungen vorbehalten

PAGERIS – Mischer EHM 2.2/6

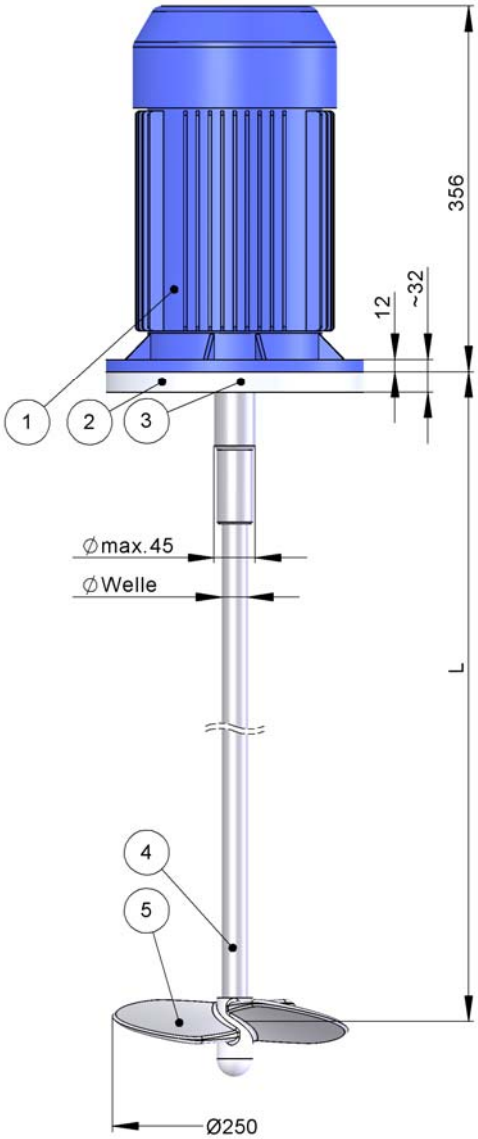

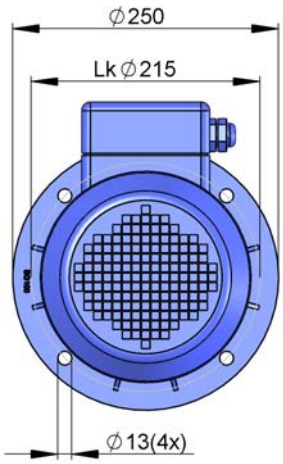

1 PAGERIS- Motor BG112

Leistung	2.20 kW (IE3)
Stromart	3~Phase, 50Hz ¦¦ 60Hz
Betr.-Spannung	Λ 230V, Y380-400V ¦¦ Y460-480V
Schutzart	IP 55 (PTC-Sensor) / Isolierklasse F
Stromaufnahme	Λ~8.60 A,Y~5.20 A ¦¦ Y~5.20 A
Drehzahl	1000 U/min ¦¦ 1200 U/min
Drehmoment	21.8 Nm
	Art.-Nr. 13282202IE3
	Gewicht: ca. 37 kg

2 Dichtflansch EHM BG100

Material: PP	**Art.-Nr. 19020117**
Material: PVDF	**Art.-Nr. 19020118**

3 Radialwellendichtring BG100

PTFE	**Art.-Nr. 19020092**

4 PAGERIS- Mischerwelle BG100/112

	Edelstahl 1.4435 Ø25	**Stahl/ PE-Überzug Ø27**
L	**Art.-Nr.**	**Art.-Nr.**
800	10280800	12280800
850	10280850	12280850
900	10280900	12280900
950	10280950	12280950
1000	10281000	12281000
1050	10281050	12281050
1100	10281100	12281100
1150	10281150	12281150
1200	10281200	12281200
1250	10281250	12281250
1300	10281300	12281300
1350	10281350	12281350
1400	10281400	12281400
1450	10281450	12281450
1500	10281500	12281500
1550	10281550	12281550
1600	10281600	12281600
	Ø30	**Ø32**
1700	10281700	12281700
1800	10281800	12281800
1900	10281900	12281900
2000	10282000	12282000
2100	10282100	12282100
2200	10282200	12282200
	Gewicht: Länge 1000mm ca. 3kg	

5 PAGERIS- Mischflügel DRK 250

Ø250 / 3 Flügel	
PP-Gfv	**Art.-Nr. 16660250**
Umwälzleistung	ca. 390m^3/h, bezogen auf Wasser

Gewichte

Bausatz Pos. 1 bis 6 (abhängig von der Wellenlänge)	~40 bis 44kg

Änderungen vorbehalten

PAGERIS – Mischer EHM 0.06/8

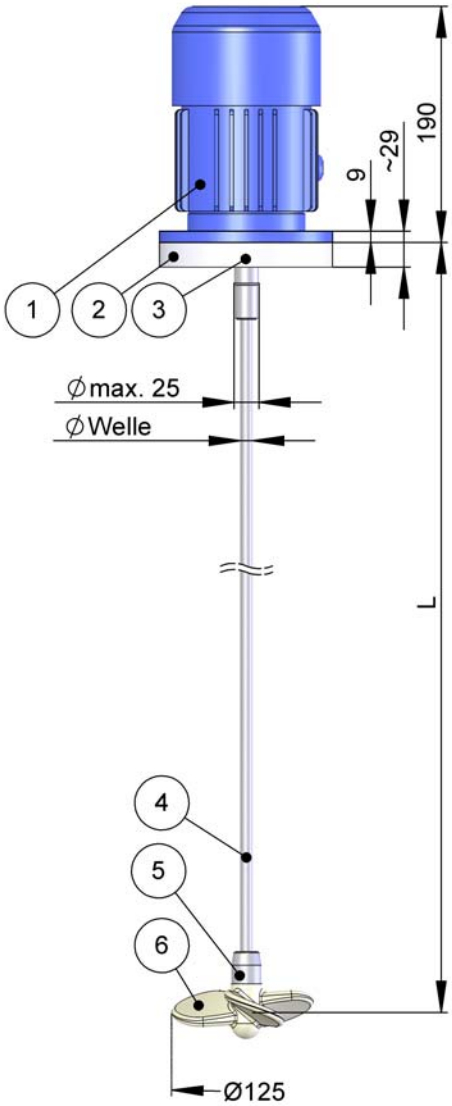

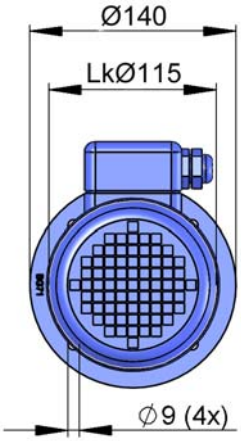

1 PAGERIS- Motor BG63

Leistung	0.06 kW
Stromart	3~Phase, 50Hz ¦¦ 60Hz
Betr.-Spannung	Λ 230V, Y380-400V ¦¦ Y460-480V
Schutzart	IP 55 / Isolierklasse F
Stromaufnahme	Λ~0.95 A,Y~0.55 A ¦¦ Y~0.55 A
Drehzahl	750 U/min ¦¦ 900 U/min
Drehmoment	0.9 Nm
	Art.-Nr. 13110061
	Gewicht: ca. 4.5 kg

2 Dichtflansch EHM BG63

Material: PP	**Art.-Nr. 19020108**
Material: PVDF	**Art.-Nr. 19020109**

3 Radialwellendichtring BG63

PTFE	**Art.-Nr. 19020086**

4 PAGERIS- Mischerwellen BG63

	Material: Edelstahl 1.4435 Ø10	Material: Stahl/ PVDF Überzug Ø14	Material: Stahl/ PE-Überzug Ø12
L	**Art.-Nr.**	**Art.-Nr.**	**Art.-Nr.**
150	10110150	11110150	12110150
200	10110200	11110200	12110200
250	10110250	11110250	12110250
300	10110300	11110300	12110300
350	10110350	11110350	12110350
400	10110400	11110400	12110400
450	10110450	11110450	12110450
500	10110500	11110500	12110500
550	10110550	11110550	12110550
600	10110600	11110600	12110600
650	10110650	11110650	12110650
700	10110700	11110700	12110700
750	10110750	11110750	12110750
800	10110800	11110800	12110800
850	10110850	11110850	12110850
900	10110900	11110900	12110900
950	10110950	11110950	12110950
1000	10111000	11111000	12111000
	Gewicht: Länge 1000mm ca. 1kg		

5 Wellenendstück Standard= PVDF

Alternative: Edelstahl 1.4435	**Art.-Nr. 19020133**

6 PAGERIS- Mischflügel DRK 125

Ø125 / 3 Flügel	
PVDF	**Art.-Nr. 16880125**
Umwälzleistung	ca. 35m^3/h, bezogen auf Wasser

Gewichte

Bausatz Pos. 1 bis 6 (abhängig von der Wellenlänge)	~5 bis 6kg

Änderungen vorbehalten

PAGERIS – Mischer EHM 0.12/8

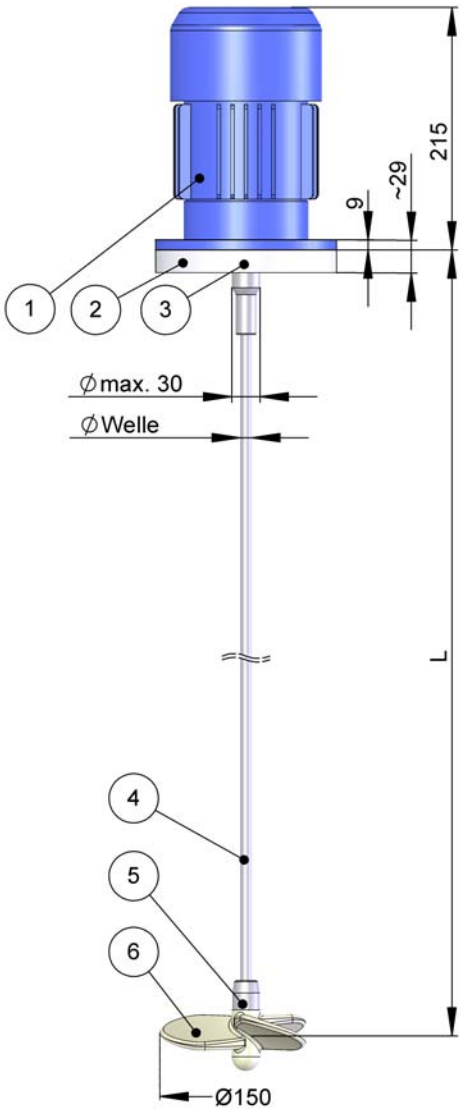

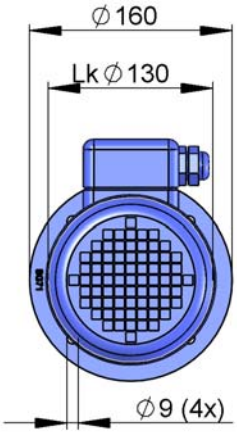

1 PAGERIS- Motor BG71

Leistung	0.12 kW
Stromart	3~Phase, 50Hz ¦¦ 60Hz
Betr.-Spannung	/\ 230V, Y380-400V ¦¦ Y460-480V
Schutzart	IP 55 / Isolierklasse F
Stromaufnahme	/\~1.25 A,Y~0.70 A ¦¦ Y~0.70 A
Drehzahl	750 U/min ¦¦ 900 U/min
Drehmoment	1.7 Nm
	Art.-Nr. 13140121
	Gewicht: ca. 6.5 kg

2 Dichtflansch EHM BG71

Material: PP	**Art.-Nr. 19020111**
Material: PVDF	**Art.-Nr. 19020112**

3 Radialwellendichtring BG71

PTFE	**Art.-Nr. 19020088**

4 PAGERIS- Mischerwellen BG71

	Material: Edelstahl 1.4435 Ø10	Material: Stahl/ PVDF Überzug Ø14	Material: Stahl/ PE-Überzug Ø12
L	**Art.-Nr.**	**Art.-Nr.**	**Art.-Nr.**
350	10140350	11140350	12140350
400	10140400	11140400	12140400
450	10140450	11140450	12140450
500	10140500	11140500	12140500
550	10140550	11140550	12140550
600	10140600	11140600	12140600
650	10140650	11140650	12140650
700	10140700	11140700	12140700
750	10140750	11140750	12140750
800	10140800	11140800	12140800
850	10140850	11140850	12140850
900	10140900	11140900	12140900
950	10140950	11140950	12140950
1000	10141000	11141000	12141000
	Ø15	**Ø19**	**Ø17**
1050	10141050	11141050	12141050
1100	10141100	11141100	12141100
1150	10141150	11141150	12141150
1200	10141200	11141200	12141200

Gewicht: Länge 1000mm ca. 1kg

5 Wellenendstück Standard= PVDF

Alternative: Edelstahl 1.4435	**Art.-Nr. 19020133**

6 PAGERIS- Mischflügel DRK 150

Ø150 / 3 Flügel	
PVDF	**Art.-Nr. 16880150**
Umwälzleistung	ca. 73m^3/h, bezogen auf Wasser

Gewichte

Bausatz Pos. 1 bis 6 (abhängig von der Wellenlänge)	~8 bis 9kg

Änderungen vorbehalten

PAGERIS – Mischer EHM 0.25/8

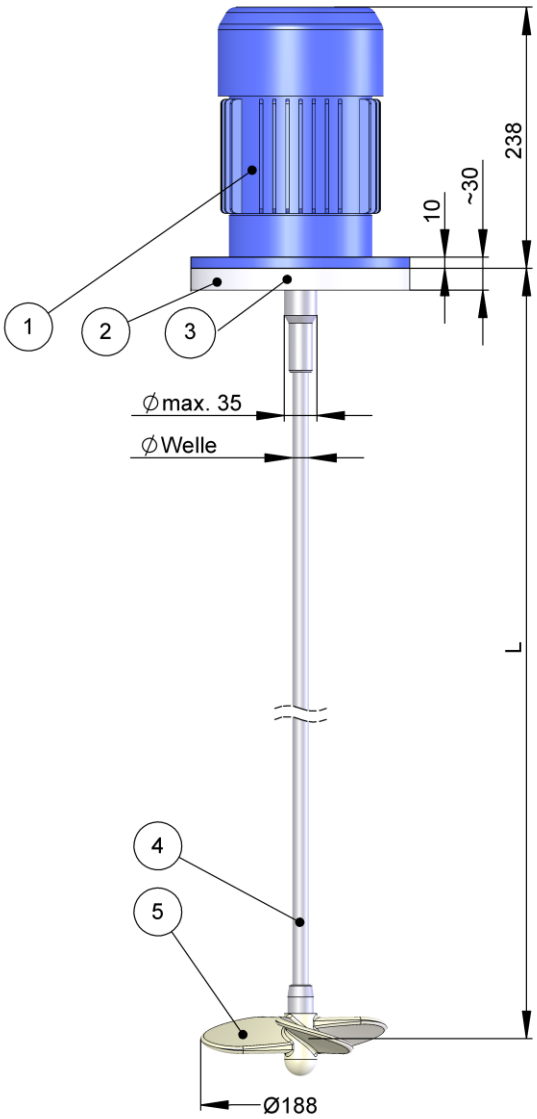

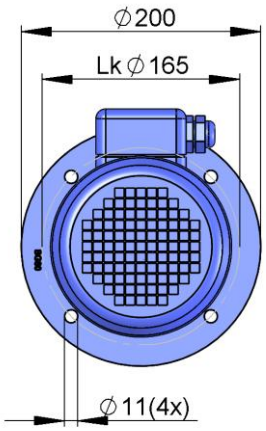

1 PAGERIS- Motor BG80

Leistung	0.25 kW
Stromart	3~Phase, 50Hz ¦¦ 60Hz
Betr.-Spannung	/\ 230V, Y380-400V ¦¦ Y460-480V
Schutzart	IP 55 / Isolierklasse F
Stromaufnahme	/\~2.10 A,Y~1.20 A ¦¦ Y~1.20 A
Drehzahl	750 U/min ¦¦ 900 U/min
Drehmoment	3.5 Nm
	Art.-Nr. 13190251
	Gewicht: ca. 9.5 kg

2 Dichtflansch EHM BG80

Material: PP	**Art.-Nr. 19020114**
Material: PVDF	**Art.-Nr. 19020115**

3 Radialwellendichtring BG80

PTFE	**Art.-Nr. 19020001**

4 PAGERIS- Mischerwellen BG80

	Material: Edelstahl 1.4435 Ø15	Material: Stahl/ PVDF Überzug Ø19	Material: Stahl/ PE-Überzug Ø17
L	**Art.-Nr.**	**Art.-Nr.**	**Art.-Nr.**
400	10190400	11190400	12190400
450	10190450	11190450	12190450
500	10190500	11190500	12190500
550	10190550	11190550	12190550
600	10190600	11190600	12190600
650	10190650	11190650	12190650
700	10190700	11190700	12190700
750	10190750	11190750	12190750
800	10190800	11190800	12190800
850	10190850	11190850	12190850
900	10190900	11190900	12190900
950	10190950	11190950	12190950
1000	10191000	11191000	12191000
1050	10191050	11191050	12191050
1100	10191100	11191100	12191100
1150	10191150	11191150	12191150
1200	10191200	11191200	12191200
1250	10191250	11191250	12191250
1300	10191300	11191300	12191300
1350	10191350	11191350	12191350
1400	10191400	11191400	12191400

Gewicht: Länge 1000mm ca. 2kg

5 PAGERIS- Mischflügel DRK 188

Ø188 / 3 Flügel	
PVDF	**Art.-Nr. 16880188**
Umwälzleistung	ca. 150m^3/h, bezogen auf Wasser

Gewichte

Bausatz Pos. 1 bis 6 (abhängig von der Wellenlänge)	~10 bis 13kg

Änderungen vorbehalten

PAGERIS – Mischer EHM 0.37/8

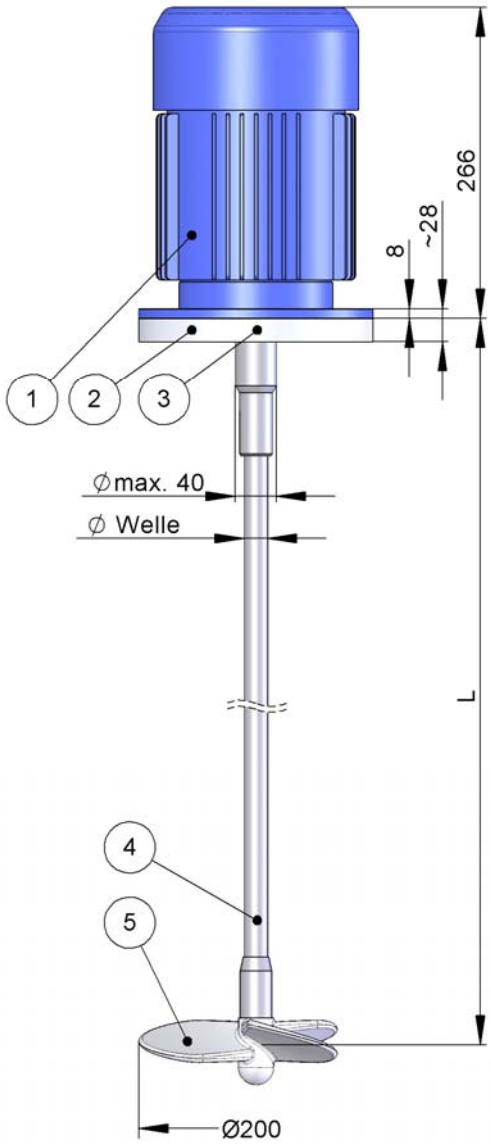

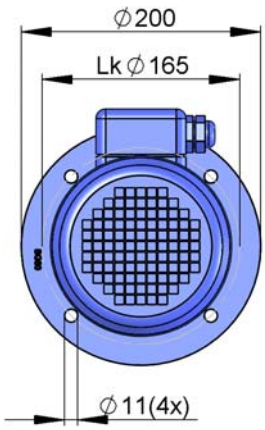

1 PAGERIS- Motor BG90

Leistung	0.37 kW
Stromart	3~Phase, 50Hz ¦¦ 60Hz
Betr.-Spannung	Λ 230V, Y380-400V ¦¦ Y460-480V
Schutzart	IP 55 / Isolierklasse F
Stromaufnahme	Λ~2.40 A,Y~1.40 A ¦¦ Y~1.40 A
Drehzahl	750 U/min ¦¦ 900 U/min
Drehmoment	5.1 Nm
	Art.-Nr. 13240371
	Gewicht: ca. 14 kg

2 Dichtflansch EHM BG90

Material: PP	**Art.-Nr. 19020122**
Material: PVDF	**Art.-Nr. 19020123**

3 Radialwellendichtring BG90

PTFE	**Art.-Nr. 19020090**

4 PAGERIS- Mischerwelle BG90

	Edelstahl 1.4435 Ø20	**Stahl/ PE-Überzug Ø22**
L	**Art.-Nr.**	**Art.-Nr.**
700	10240700	12240700
750	10240750	12240750
800	10240800	12240800
850	10240850	12240850
900	10240900	12240900
950	10240950	12240950
1000	10241000	12241000
1050	10241050	12241050
1100	10241100	12241100
1150	10241150	12241150
1200	10241200	12241200
1250	10241250	12241250
1300	10241300	12241300
1350	10241350	12241350
1400	10241400	12241400
1450	10241450	12241450
1500	10241500	12241500
	Ø25	**Ø27**
1550	10241550	12241550
1600	10241600	12241600
1650	10241650	12241650
1700	10241700	12241700
1750	10241750	12241750
1800	10241800	12241800
	Gewicht: Länge 1000mm ca. 3kg	

5 PAGERIS- Mischflügel DRK 200

Ø200 / 3 Flügel	
PP-Gfv	**Art.-Nr. 16660200**
Umwälzleistung	ca. 171m^3/h, bezogen auf Wasser

Gewichte

Bausatz Pos. 1 bis 6 (abhängig von der Wellenlänge)	~18 bis 23kg

Änderungen vorbehalten

PAGERIS – Mischer EHM 0.55/8

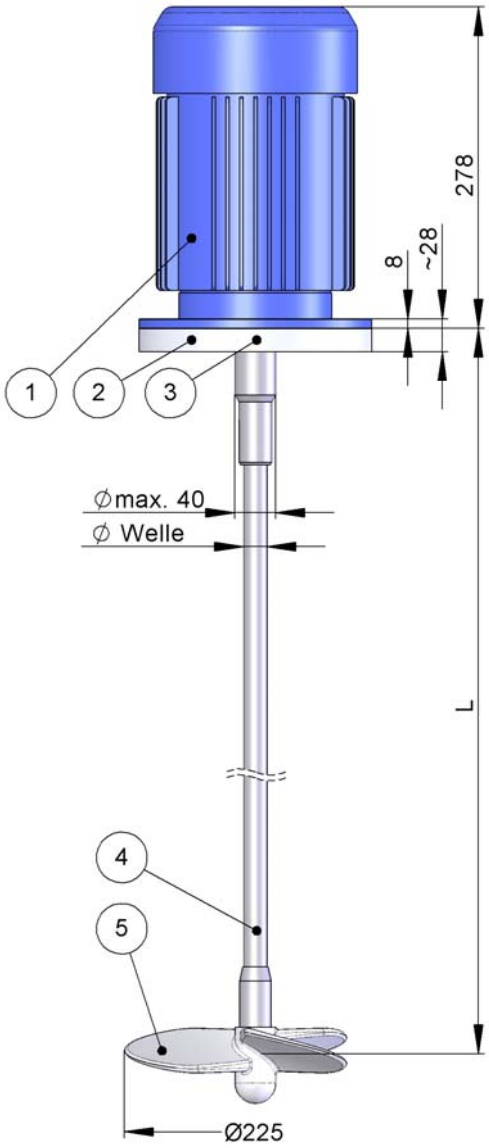

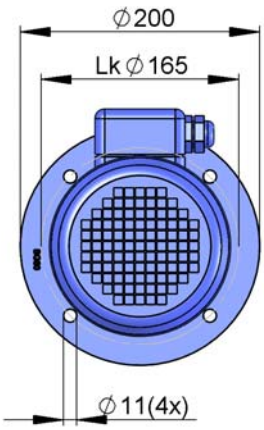

1 PAGERIS- Motor BG90

Leistung	0.55 kW
Stromart	3~Phase, 50Hz ¦¦ 60Hz
Betr.-Spannung	Λ 230V, Y380-400V ¦¦Y 460-480V
Schutzart	IP 55 / Isolierklasse F
Stromaufnahme	Λ~3.30 A,Y~1.90 A ¦¦ Y~1.90 A
Drehzahl	750 U/min ¦¦ 900 U/min
Drehmoment	7.8 Nm
	Art.-Nr. 13240551
	Gewicht: ca. 16 kg

2 Dichtflansch EHM BG90

Material: PP	**Art.-Nr. 19020122**
Material: PVDF	**Art.-Nr. 19020123**

3 Radialwellendichtring BG90

PTFE	**Art.-Nr. 19020090**

4 PAGERIS- Mischerwelle BG90

	Edelstahl 1.4435 Ø20	**Stahl/ PE-Überzug Ø22**
L	**Art.-Nr.**	**Art.-Nr.**
700	10240700	12240700
750	10240750	12240750
800	10240800	12240800
850	10240850	12240850
900	10240900	12240900
950	10240950	12240950
1000	10241000	12241000
1050	10241050	12241050
1100	10241100	12241100
1150	10241150	12241150
1200	10241200	12241200
1250	10241250	12241250
1300	10241300	12241300
1350	10241350	12241350
1400	10241400	12241400
1450	10241450	12241450
1500	10241500	12241500
	Ø25	**Ø27**
1550	10241550	12241550
1600	10241600	12241600
1650	10241650	12241650
1700	10241700	12241700
1750	10241750	12241750
1800	10241800	12241800
	Gewicht: Länge 1000mm ca. 3kg	

5 PAGERIS- Mischflügel DRK 225

Ø225 / 3 Flügel	
PP-Gfv	**Art.-Nr. 16660225**
Umwälzleistung	ca. 220m^3/h, bezogen auf Wasser

Gewichte

Bausatz Pos. 1 bis 6 (abhängig von der Wellenlänge)	~19 bis 24kg

Änderungen vorbehalten

PAGERIS – Mischer EHM 0.75/8

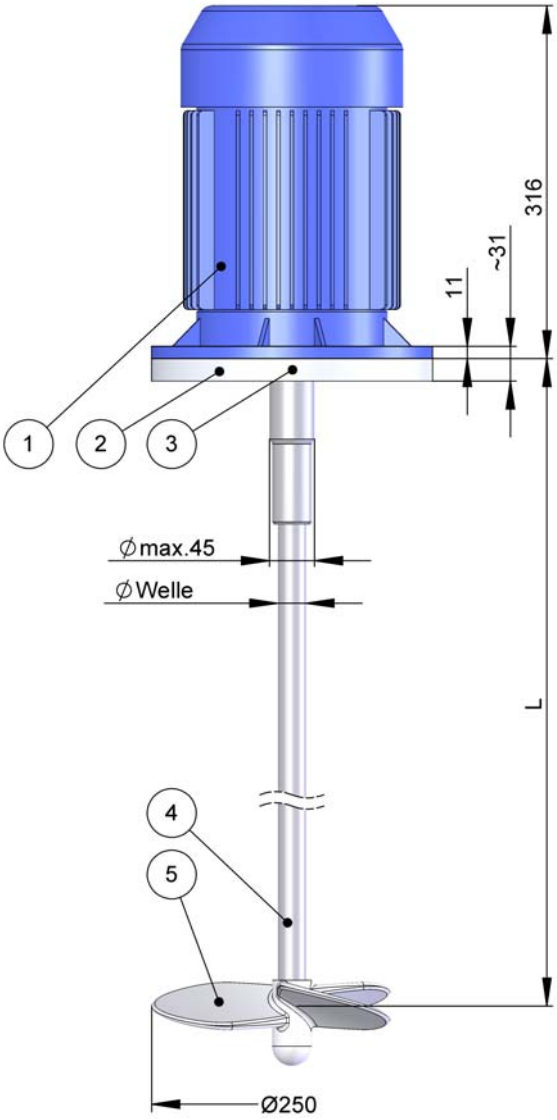

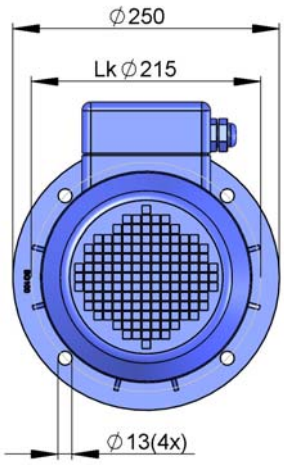

1 PAGERIS- Motor BG100

Leistung	0.75 kW
Stromart	3~Phase, 50Hz ¦¦ 60Hz
Betr.-Spannung	/\ 230V, Y380-400V ¦¦ Y460-480V
Schutzart	IP 55 / Isolierklasse F
Stromaufnahme	/\~4.00 A,Y~2.30 A ¦¦ Y~2.30 A
Drehzahl	750 U/min ¦¦ 900 U/min
Drehmoment	10.1 Nm
	Art.-Nr. 13280751
	Gewicht: ca. 24.5 kg

2 Dichtflansch EHM BG100

Material: PP	**Art.-Nr. 19020117**
Material: PVDF	**Art.-Nr. 19020118**

3 Radialwellendichtring BG100

PTFE	**Art.-Nr. 19020092**

4 PAGERIS- Mischerwelle BG100/112

	Edelstahl 1.4435 Ø25	**Stahl/ PE-Überzug Ø27**
L	**Art.-Nr.**	**Art.-Nr.**
800	10280800	12280800
850	10280850	12280850
900	10280900	12280900
950	10280950	12280950
1000	10281000	12281000
1050	10281050	12281050
1100	10281100	12281100
1150	10281150	12281150
1200	10281200	12281200
1250	10281250	12281250
1300	10281300	12281300
1350	10281350	12281350
1400	10281400	12281400
1450	10281450	12281450
1500	10281500	12281500
1550	10281550	12281550
1600	10281600	12281600
	Ø30	**Ø32**
1700	10281700	12281700
1800	10281800	12281800
1900	10281900	12281900
2000	10282000	12282000
2100	10282100	12282100
2200	10282200	12282200
	Gewicht: Länge 1000mm ca. 3kg	

5 PAGERIS- Mischflügel DRK 250

Ø250 / 3 Flügel	
PP-Gfv	**Art.-Nr. 16660250**
Umwälzleistung	ca. 304m^3/h, bezogen auf Wasser

Gewichte

Bausatz Pos. 1 bis 6 (abhängig von der Wellenlänge)	~27 bis 31kg

Änderungen vorbehalten

PAGERIS – Mischer EHM 1.1/8

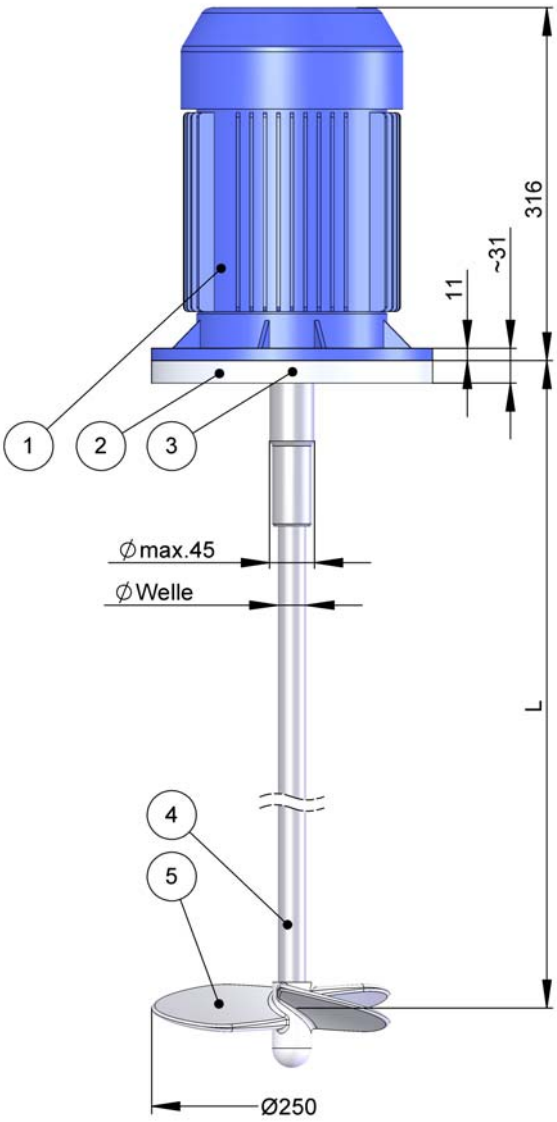

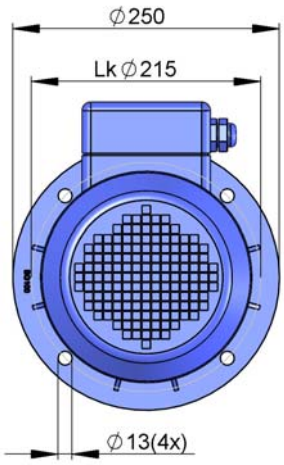

1 PAGERIS- Motor BG100

Leistung	1.1 kW
Stromart	3~Phase, 50Hz ¦¦ 60Hz
Betr.-Spannung	/\ 230V, Y380-400V ¦¦ Y460-480V
Schutzart	IP 55 / Isolierklasse F
Stromaufnahme	/\~5.90 A,Y~3.40 A ¦¦ Y~3.40 A
Drehzahl	750 U/min ¦¦ 900 U/min
Drehmoment	14.9 Nm
	Art.-Nr. 13281101
	Gewicht: ca. 27.5 kg

2 Dichtflansch EHM BG100

Material: PP	**Art.-Nr. 19020117**
Material: PVDF	**Art.-Nr. 19020118**

3 Radialwellendichtring BG100

PTFE	**Art.-Nr. 19020092**

4 PAGERIS- Mischerwelle BG100/112

	Edelstahl 1.4435 Ø25	**Stahl/ PE-Überzug Ø27**
L	**Art.-Nr.**	**Art.-Nr.**
800	10280800	12280800
850	10280850	12280850
900	10280900	12280900
950	10280950	12280950
1000	10281000	12281000
1050	10281050	12281050
1100	10281100	12281100
1150	10281150	12281150
1200	10281200	12281200
1250	10281250	12281250
1300	10281300	12281300
1350	10281350	12281350
1400	10281400	12281400
1450	10281450	12281450
1500	10281500	12281500
1550	10281550	12281550
1600	10281600	12281600
	Ø30	**Ø32**
1700	10281700	12281700
1800	10281800	12281800
1900	10281900	12281900
2000	10282000	12282000
2100	10282100	12282100
2200	10282200	12282200
	Gewicht: Länge 1000mm ca. 3kg	

5 PAGERIS- Mischflügel DRK 250

Ø250 / 3 Flügel	
PP-Gfv	**Art.-Nr. 16660250**
Umwälzleistung	ca. 304m^3/h, bezogen auf Wasser

Gewichte

Bausatz Pos. 1 bis 6 (abhängig von der Wellenlänge)	~30 bis 34kg

Änderungen vorbehalten

PAGERIS – Mischer EHM 1.5/8

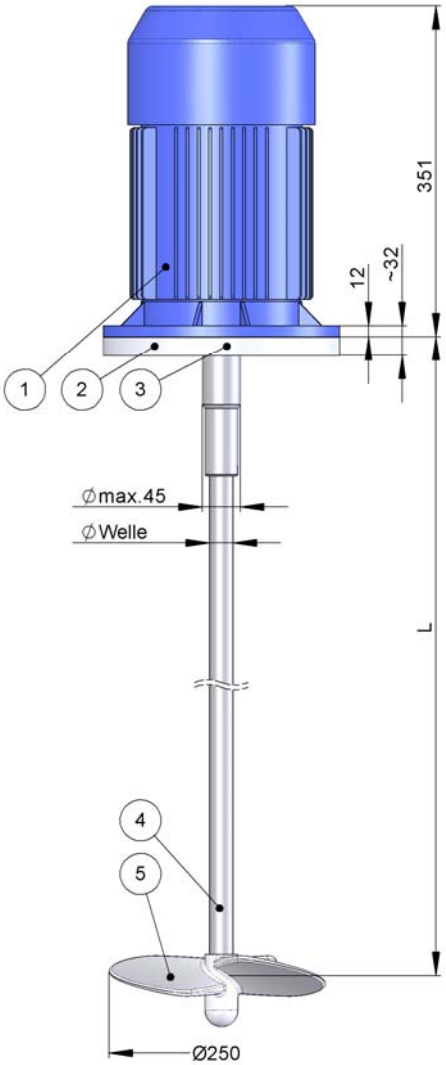

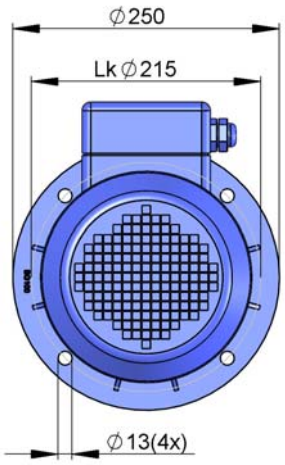

1 PAGERIS- Motor BG112

Leistung	1.5 kW
Stromart	3~Phase, 50Hz ¦¦ 60Hz
Betr.-Spannung	/\ 230V, Y380-400V ¦¦ Y460-480V
Schutzart	IP 55 / Isolierklasse F
Stromaufnahme	/\~6.90 A,Y~4.00 A ¦¦ Y~4.00 A
Drehzahl	750 U/min ¦¦ 900 U/min
Drehmoment	19.9 Nm
	Art.-Nr. 13281501
	Gewicht: ca. 32 kg

2 Dichtflansch EHM BG100

Material: PP	**Art.-Nr. 19020117**
Material: PVDF	**Art.-Nr. 19020118**

3 Radialwellendichtring BG100

PTFE	**Art.-Nr. 19020092**

4 PAGERIS- Mischerwelle BG100/112

	Edelstahl 1.4435 Ø25	**Stahl/ PE-Überzug Ø27**
L	**Art.-Nr.**	**Art.-Nr.**
800	10280800	12280800
850	10280850	12280850
900	10280900	12280900
950	10280950	12280950
1000	10281000	12281000
1050	10281050	12281050
1100	10281100	12281100
1150	10281150	12281150
1200	10281200	12281200
1250	10281250	12281250
1300	10281300	12281300
1350	10281350	12281350
1400	10281400	12281400
1450	10281450	12281450
1500	10281500	12281500
1550	10281550	12281550
1600	10281600	12281600
	Ø30	**Ø32**
1700	10281700	12281700
1800	10281800	12281800
1900	10281900	12281900
2000	10282000	12282000
2100	10282100	12282100
2200	10282200	12282200
	Gewicht: Länge 1000mm ca. 3kg	

5 PAGERIS- Mischflügel DRK 250

Ø250 / 3 Flügel	
PP-Gfv	**Art.-Nr. 16660250**
Umwälzleistung	ca. 304m^3/h, bezogen auf Wasser

Gewichte

Bausatz Pos. 1 bis 6 (abhängig von der Wellenlänge)	~35 bis 39kg

Änderungen vorbehalten

PAGERIS – Mischer EHM 0.18/12

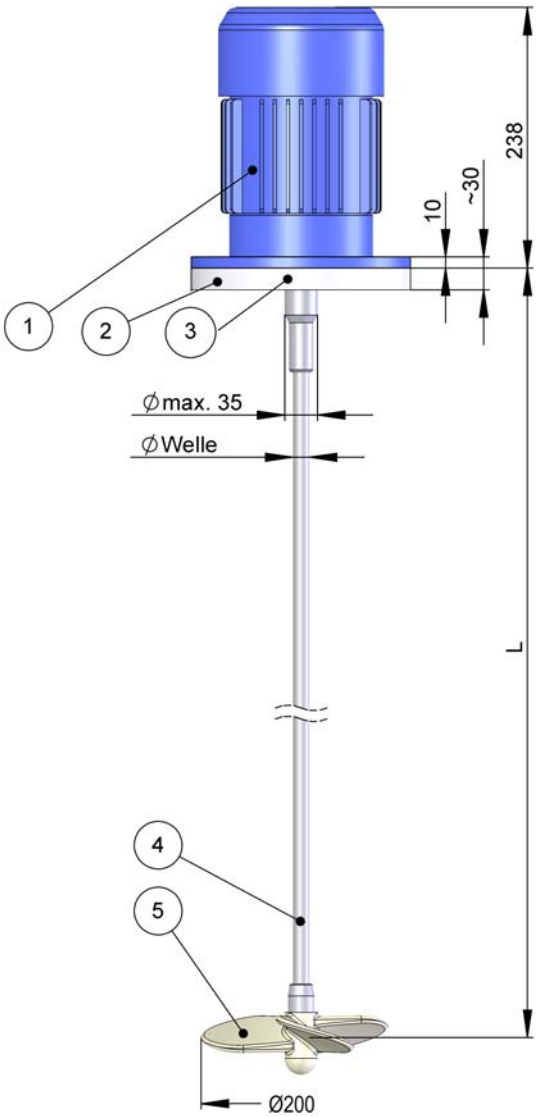

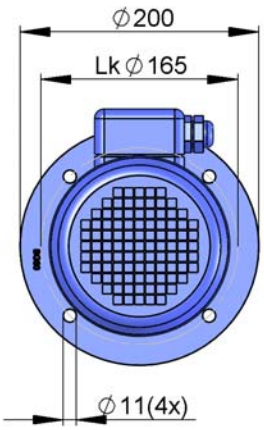

1 PAGERIS- Motor BG80

Leistung	0.18 kW
Stromart	3~Phase, 50Hz ¦¦ 60Hz
Betr.-Spannung	/\ 230V, Y380-400V ¦¦ Y460-480V
Schutzart	IP 55 / Isolierklasse F
Stromaufnahme	/\~2.25 A,Y~1.30 A ¦¦ Y~1.30 A
Drehzahl	430 U/min ¦¦ 520 U/min
Drehmoment	4.5 Nm
	Art.-Nr. 13190180
	Gewicht: ca. 12 kg

2 Dichtflansch EHM BG80

Material: PP	**Art.-Nr. 19020114**
Material: PVDF	**Art.-Nr. 19020115**

3 Radialwellendichtring BG80

PTFE	**Art.-Nr. 19020001**

4 PAGERIS- Mischerwellen BG80

	Material: Edelstahl 1.4435 Ø15	Material: Stahl/ PVDF Überzug Ø19	Material: Stahl/ PE-Überzug Ø17
L	**Art.-Nr.**	**Art.-Nr.**	**Art.-Nr.**
400	10190400	11190400	12190400
450	10190450	11190450	12190450
500	10190500	11190500	12190500
550	10190550	11190550	12190550
600	10190600	11190600	12190600
650	10190650	11190650	12190650
700	10190700	11190700	12190700
750	10190750	11190750	12190750
800	10190800	11190800	12190800
850	10190850	11190850	12190850
900	10190900	11190900	12190900
950	10190950	11190950	12190950
1000	10191000	11191000	12191000
1050	10191050	11191050	12191050
1100	10191100	11191100	12191100
1150	10191150	11191150	12191150
1200	10191200	11191200	12191200
1250	10191250	11191250	12191250
1300	10191300	11191300	12191300
1350	10191350	11191350	12191350
1400	10191400	11191400	12191400

Gewicht: Länge 1000mm ca. 2kg

5 PAGERIS- Mischflügel DRK 200

Ø200 / 3 Flügel	
PVDF	**Art.-Nr. 16880200**
Umwälzleistung	ca. 142m^3/h, bezogen auf Wasser

Gewichte

Bausatz Pos. 1 bis 5 (abhängig von der Wellenlänge)	~12 bis 14kg

Änderungen vorbehalten

PAGERIS®

Übersicht

PAGERIS- EHM Mischer

1500 U/min	0.09 – 4.0kW
1000 U/min	0.12 – 2.2kW
750 U/min	0.06 – 1.5kW
500 U/min	0.18kW

Andere Drehzahlen, Motorleistungen und Wellenlängen auf Anfrage

PAGERIS- ESM Getrieberührwerke

70 U/min	0.12 – 4.0kW

Andere Drehzahlen, Motorleistungen und Wellenlängen auf Anfrage

PAGERIS- EVGK Krählwerke

EVGK 025	0.25kW 0.08 – 0.32 U/min
EVGK 037	0.37kW 0.08 – 0.32 U/min

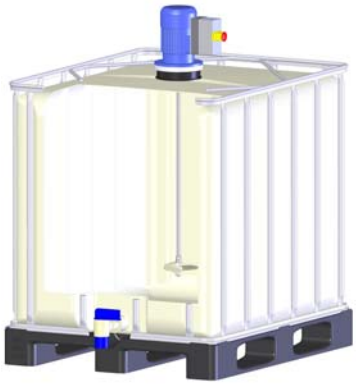

PAGERIS- IBC Mischer

1500 U/min	0.55 – 1.1kW
1000 U/min	0.55 – 1.1kW
200 U/min	0.25 – 1.5kW
133 U/min	0.18 – 1.1kW
70 U/min	0.25 – 1.1kW

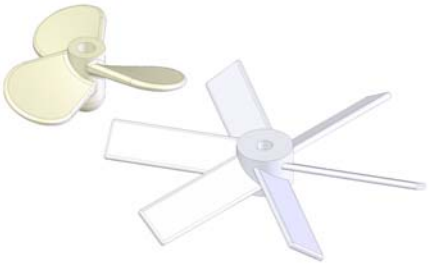

PAGERIS- Komponenten und Zubehör

Motoren, Frequenzumrichter, Mischflügel, Dichtflansche, Radialwellendichtringe, Anklemmvorrichtung

Änderungen vorbehalten

PAGERIS – Mischer ESM 0.12/70

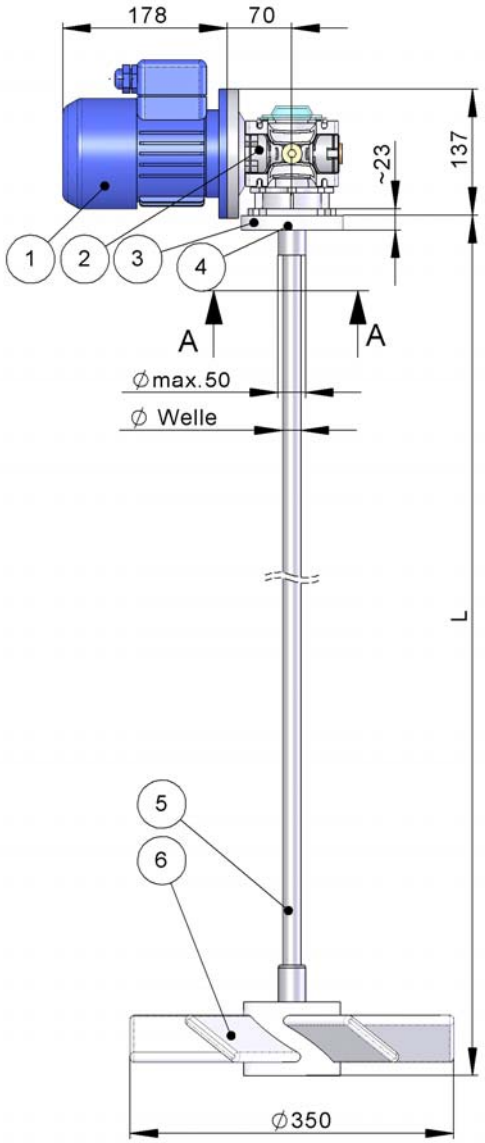

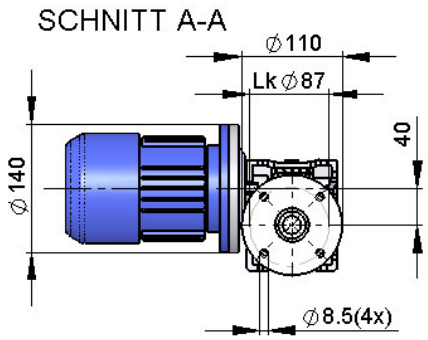

1 PAGERIS- Motor BG63

Leistung	0.12 kW
Stromart	3~Phase, 50Hz ¦¦ 60Hz
Betr.-Spannung	Λ 230V, Y380-400V ¦¦ Y460-480V
Schutzart	IP 55 (PTC-Sensor) / Isolierklasse F
Stromaufnahme	Λ~0.80 A,Y~0.45 A ¦¦ Y~0.45 A
Drehzahl	1500 U/min ¦¦ 1800 U/min
	Art.-Nr. 13110123
	Gewicht: ca. 4kg

2 PAGERIS- Getriebe ESG40

Übersetzung	i = 20
Drehzahl	70 U/min
Drehmoment	~10 Nm
	Art.-Nr. 15040020
Pos. 3 *inkl.*	Gewicht: ca. 3kg

3 Dichtflansch ESG40

Material: PP	**Art.-Nr. 19020038**
Material: PVDF	**Art.-Nr. 19020037**

4 Radialwellendichtring ESG40

PTFE	**Art.-Nr. 19020001**

5 PAGERIS- Mischerwelle ESG40

	Edelstahl 1.4435 Ø20	**Stahl/ PE-Überzug Ø22**
L	**Art.-Nr.**	**Art.-Nr.**
500	10400500	12400500
600	10400600	12400600
700	10400700	12400700
800	10400800	12400800
900	10400900	12400900
1000	10401000	12401000
1100	10401100	12401100
1200	10401200	12401200
1300	10401300	12401300
1400	10401400	12401400
1500	10401500	12401500

Gewicht: Länge 1000mm ca. 1.3 kg

6 PAGERIS- Mischflügel SR6

Ø350 / 6 Flügel	
PP	**Art.-Nr. 16670353**
PVDF	**Art.-Nr. 16890353**
Umwälzleistung	ca. 150m^3/h, bezogen auf Wasser

Gewichte

Bausatz Pos. 1 bis 6 (abhängig von der Wellenlänge)	~10 bis 14kg

Änderungen vorbehalten

PAGERIS – Mischer ESM 0.18/70

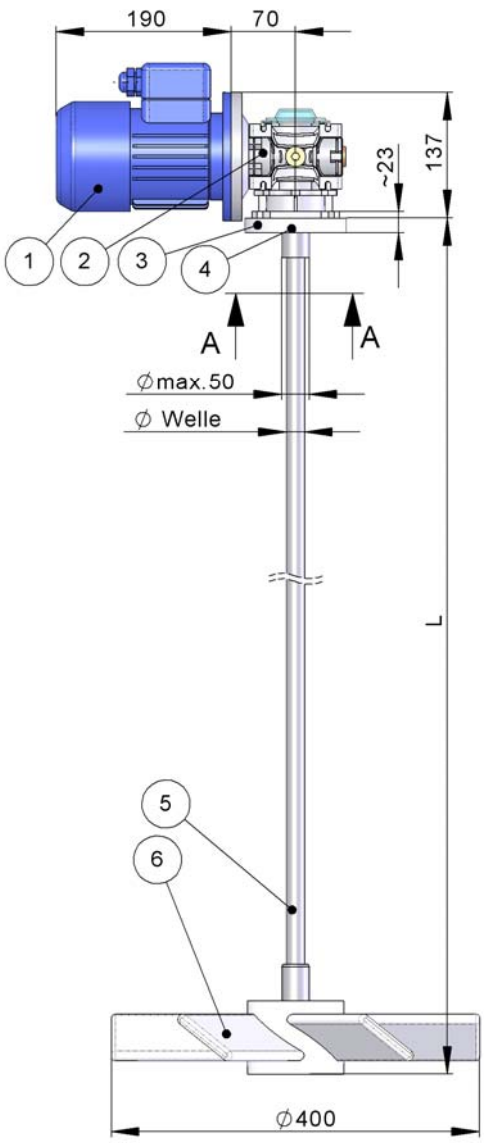

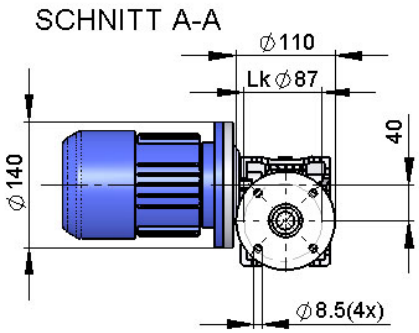

1 PAGERIS- Motor BG63

Leistung	0.18 kW
Stromart	3~Phase, 50Hz ¦¦ 60Hz
Betr.-Spannung	/\ 230V, Y380-400V ¦¦ Y460-480V
Schutzart	IP 55 (PTC-Sensor) / Isolierklasse F
Stromaufnahme	/\~1.10 A,Y~0.65 A ¦¦ Y~0.65 A
Drehzahl	1500 U/min ¦¦ 1800 U/min
	Art.-Nr. 13110183
	Gewicht: ca. 4.5kg

2 PAGERIS- Getriebe ESG40

Übersetzung	i = 20
Drehzahl	70 U/min
Drehmoment	~20 Nm
	Art.-Nr. 15040020
Pos. 3 inkl.	Gewicht: ca. 3kg

3 Dichtflansch ESG40

Material: PP	**Art.-Nr. 19020038**
Material: PVDF	**Art.-Nr. 19020037**

4 Radialwellendichtring ESG40

PTFE	**Art.-Nr. 19020001**

5 PAGERIS- Mischerwelle ESG40

	Edelstahl 1.4435 Ø20	**Stahl/ PE-Überzug Ø22**
L	**Art.-Nr.**	**Art.-Nr.**
500	10400500	12400500
600	10400600	12400600
700	10400700	12400700
800	10400800	12400800
900	10400900	12400900
1000	10401000	12401000
1100	10401100	12401100
1200	10401200	12401200
1300	10401300	12401300
1400	10401400	12401400
1500	10401500	12401500

Gewicht: Länge 1000mm ca. 1.3 kg

6 PAGERIS- Mischflügel SR6

Ø400 / 6 Flügel	
PP	**Art.-Nr. 16670403**
PVDF	**Art.-Nr. 16890403**
Umwälzleistung	ca. 280m^3/h, bezogen auf Wasser

Gewichte

Bausatz Pos. 1 bis 6 (abhängig von der Wellenlänge)	~11 bis 14kg

Änderungen vorbehalten

PAGERIS – Mischer ESM 0.25/70

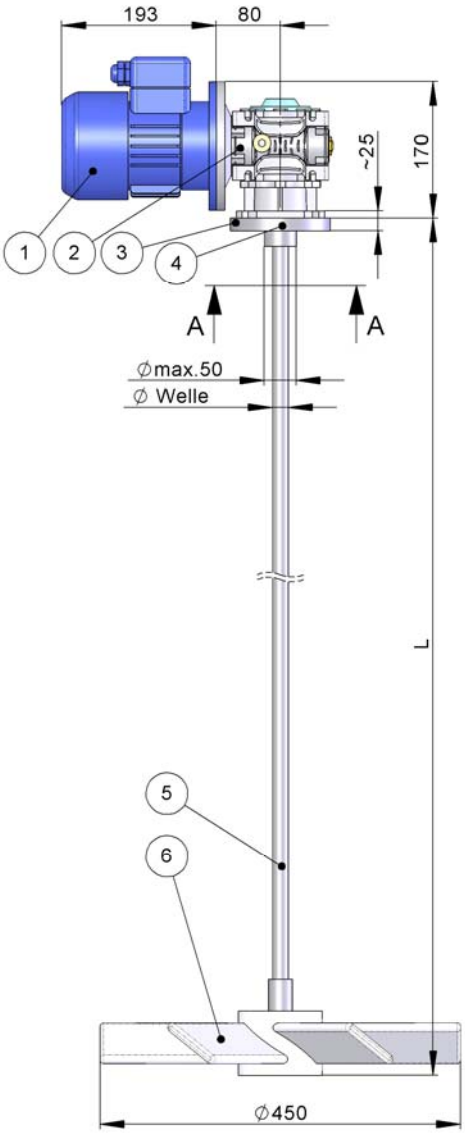

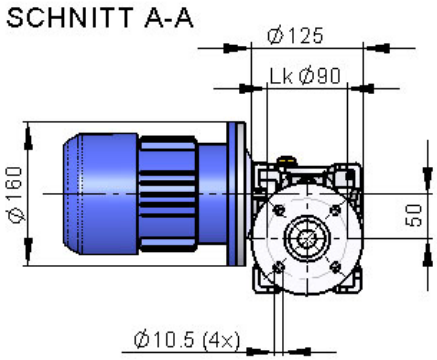

1 PAGERIS- Motor BG71

Leistung	0.25 kW
Stromart	3~Phase, 50Hz ¦¦ 60Hz
Betr.-Spannung	Λ 230V, Y380-400V ¦¦ Y460-480V
Schutzart	IP 55 (PTC-Sensor) / Isolierklasse F
Stromaufnahme	Λ~1.50 A,Y~0.85 A ¦¦ Y~0.85 A
Drehzahl	1500 U/min ¦¦ 1800 U/min
	Art.-Nr. 13140253
	Gewicht: ca. 5kg

2 PAGERIS- Getriebe ESG50

Übersetzung	i = 20
Drehzahl	70 U/min
Drehmoment	~25 Nm
	Art.-Nr. 15050020
	Gewicht: ca.4kg

3 Dichtflansch ESG50

Material: PP	**Art.-Nr. 19020046**
Material: PVDF	**Art.-Nr. 19020045**

4 Radialwellendichtring ESG50

PTFE	**Art.-Nr. 19020092**

5 PAGERIS- Mischerwelle ESG50

	Edelstahl 1.4435 Ø20	**Stahl/ PE-Überzug Ø22**
L	**Art.-Nr.**	**Art.-Nr.**
500	10500500	12500500
600	10500600	12500600
700	10500700	12500700
800	10500800	12500800
900	10500900	12500900
1000	10501000	12501000
1100	10501100	12501100
1200	10501200	12501200
1300	10501300	12501300
1400	10501400	12501400
1500	10501500	12501500
	Ø25	**Ø27**
1600	10501600	12501600
1700	10501700	12501700
1800	10501800	12501800
1900	10501900	12501900
2000	10502000	12502000

Gewicht: Länge 1000mm ca. 3kg

6 PAGERIS- Mischflügel SR6

Ø450 / 6 Flügel	
PP	**Art.-Nr. 16670453**
PVDF	**Art.-Nr. 16890453**
Umwälzleistung	ca. 350m^3/h, bezogen auf Wasser

Gewichte

Bausatz Pos. 1 bis 6 (abhängig von der Wellenlänge)	~15 bis 19kg

Änderungen vorbehalten

PAGERIS – Mischer ESM 0.37/70

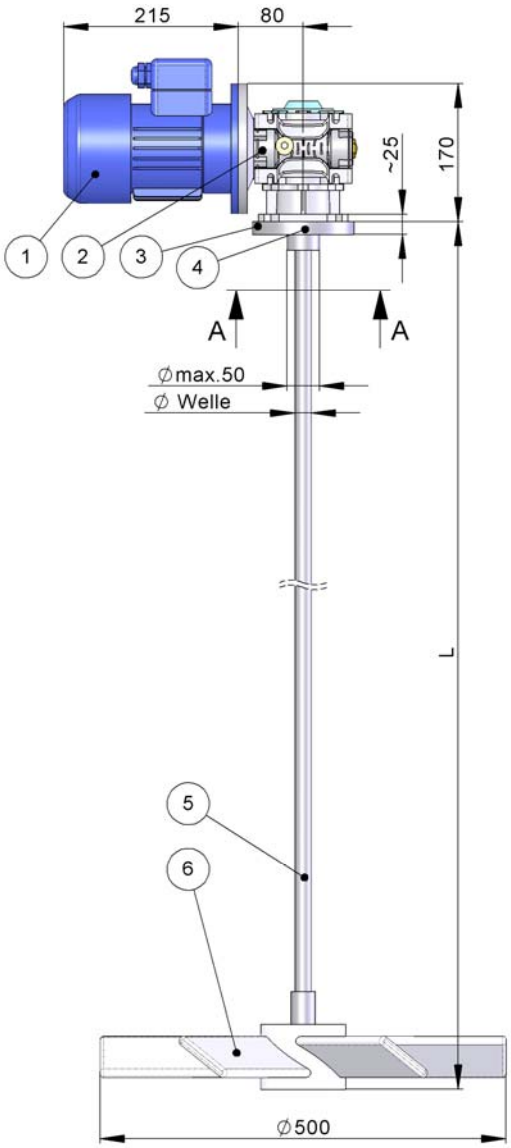

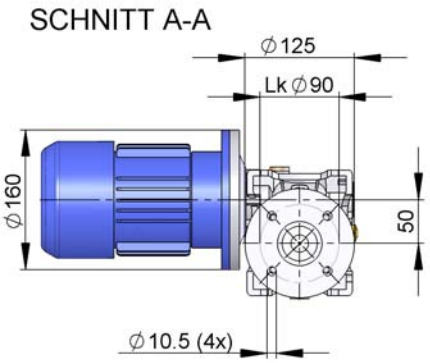

1 PAGERIS- Motor BG71

Leistung	0.37 kW
Stromart	3~Phase, 50Hz ¦¦ 60Hz
Betr.-Spannung	/\ 230V, Y380-400V ¦¦ Y460-480V
Schutzart	IP 55 (PTC-Sensor) / Isolierklasse F
Stromaufnahme	/\~2.20 A,Y~1.3 A ¦¦ Y~1.3 A
Drehzahl	1500 U/min ¦¦ 1800 U/min
	Art.-Nr. 13140373
	Gewicht: ca. 6kg

2 PAGERIS- Getriebe ESG50

Übersetzung	i = 20
Drehzahl	70 U/min
Drehmoment	~40 Nm
	Art.-Nr. 15050020
	Gewicht: ca.4kg

3 Dichtflansch ESG50

Material: PP	**Art.-Nr. 19020046**
Material: PVDF	**Art.-Nr. 19020045**

4 Radialwellendichtring ESG50

PTFE	**Art.-Nr. 19020092**

5 PAGERIS- Mischerwelle ESG50

	Edelstahl 1.4435 Ø20	**Stahl/ PE-Überzug Ø22**
L	**Art.-Nr.**	**Art.-Nr.**
500	10500500	12500500
600	10500600	12500600
700	10500700	12500700
800	10500800	12500800
900	10500900	12500900
1000	10501000	12501000
1100	10501100	12501100
1200	10501200	12501200
1300	10501300	12501300
1400	10501400	12501400
1500	10501500	12501500
	Ø25	**Ø27**
1600	10501600	12501600
1700	10501700	12501700
1800	10501800	12501800
1900	10501900	12501900
2000	10502000	12502000

Gewicht: Länge 1000mm ca. 3kg

6 PAGERIS- Mischflügel SR6

Ø500 / 6 Flügel	
PP	**Art.-Nr. 16670503**
PVDF	**Art.-Nr. 16890503**
Umwälzleistung	ca. 500m^3/h, bezogen auf Wasser

Gewichte

Bausatz Pos. 1 bis 6 (abhängig von der Wellenlänge)	~16 bis 20kg

Änderungen vorbehalten

PAGERIS – Mischer ESM 0.55/70

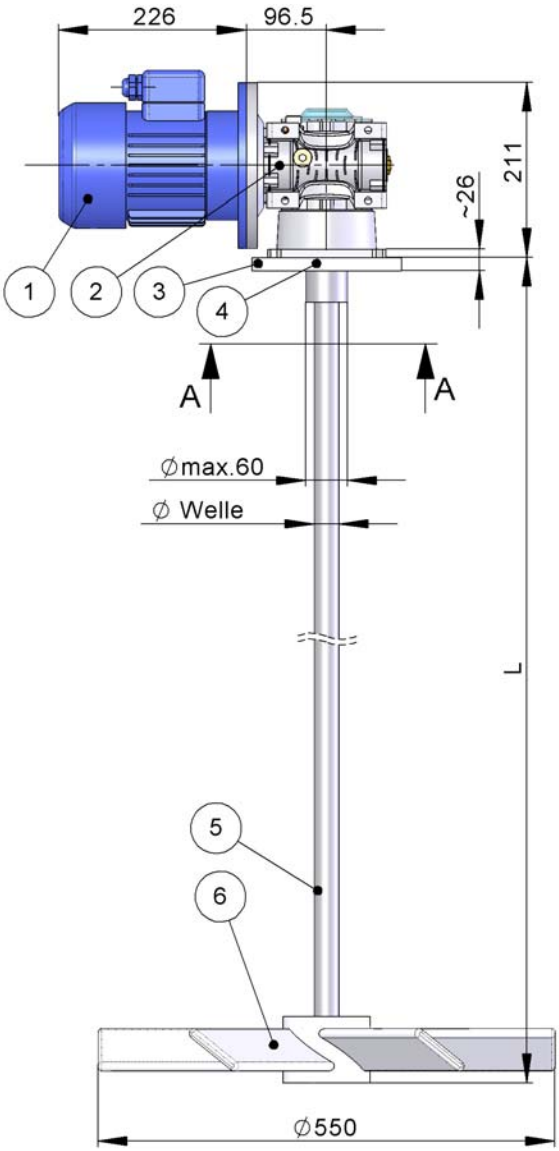

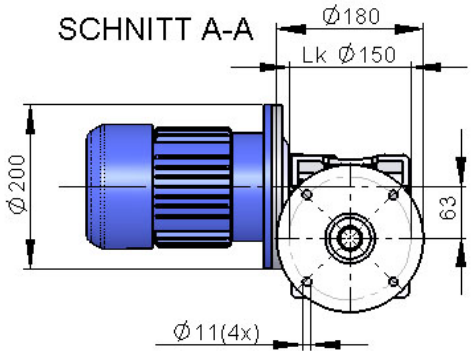

1 PAGERIS- Motor BG80

Leistung	0.55 kW
Stromart	3~Phase, 50Hz ¦¦ 60Hz
Betr.-Spannung	Λ 230V, Y380-400V ¦¦Y460-480V
Schutzart	IP 55 (PTC-Sensor) / Isolierklasse F
Stromaufnahme	Λ~2.70 A,Y~1.70 A ¦¦ Y~1.70 A
Drehzahl	1500 U/min ¦¦ 1800 U/min
	Art.-Nr. 13190553
	Gewicht: ca. 8kg

2 PAGERIS- Getriebe ESG63

Übersetzung	i = 20
Drehzahl	70 U/min
Drehmoment	~60 Nm
	Art.-Nr. 15063020
	Gewicht: ca. 7kg

3 Dichtflansch ESG63

Material: PP	**Art.-Nr. 19020050**
Material: PVDF	**Art.-Nr. 19020049**

4 Radialwellendichtring ESG63

PTFE	**Art.-Nr. 19020003**

5 PAGERIS- Mischerwelle ESG63

	Edelstahl 1.4435 Ø30	**Stahl/ PE-Überzug Ø32**
L	**Art.-Nr.**	**Art.-Nr.**
500	10630500	12630500
600	10630600	12630600
700	10630700	12630700
800	10630800	12630800
900	10630900	12630900
1000	10631000	12631000
1100	10631100	12631100
1200	10631200	12631200
1300	10631300	12631300
1400	10631400	12631400
1500	10631500	12631500
1600	10631600	12631600
1700	10631700	12631700
1800	10631800	12631800
1900	10631900	12631900
2000	10632000	12632000
2100	10632100	12632100
2200	10632200	12632200
2300	10632300	12632300
2400	10632400	12632400
2500	10632500	12632500
2600	10632600	12632600
	Gewicht: Länge 1000mm ca. 4.5kg	

6 PAGERIS- Mischflügel SR6

Ø550 / 6 Flügel	
PP	**Art.-Nr. 16670553**
PVDF	**Art.-Nr. 16890553**
Umwälzleistung	ca. 620m^3/h, bezogen auf Wasser

Gewichte

Bausatz Pos. 1 bis 6 (abhängig von der Wellenlänge)	~21 bis 28kg

Änderungen vorbehalten

PAGERIS – Mischer ESM 0.75/70

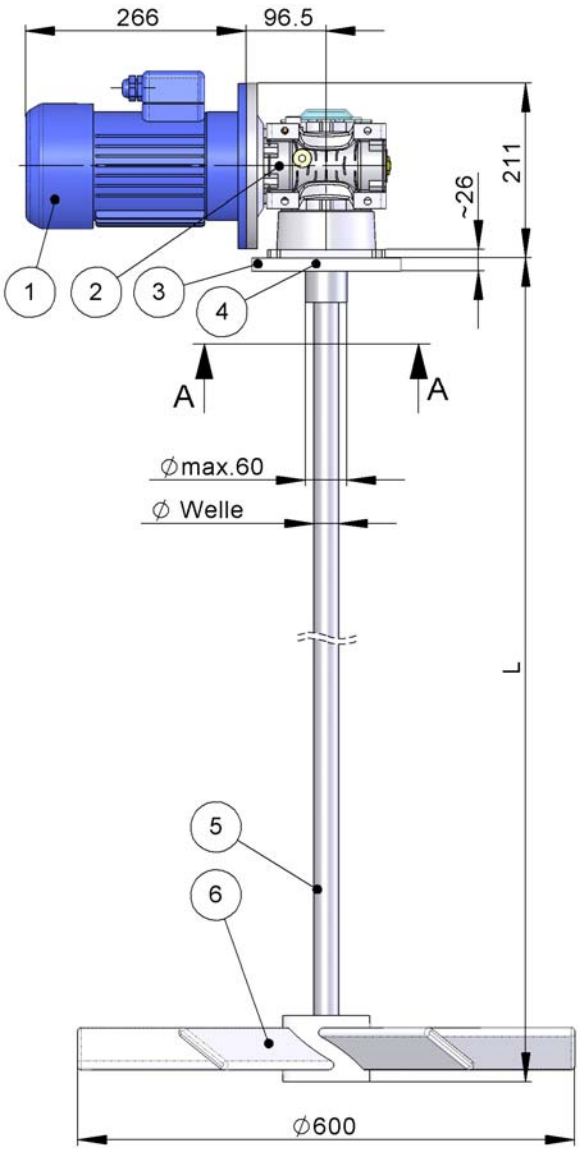

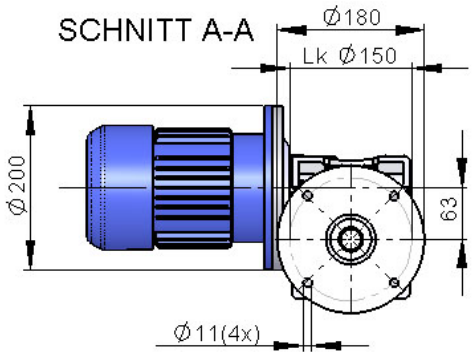

1 PAGERIS- Motor BG80

Leistung	0.75 kW (IE3)
Stromart	3~Phase, 50Hz ¦¦ 60Hz
Betr.-Spannung	/\ 230V, Y380-400V ¦¦ Y460-480V
Schutzart	IP 55 (PTC-Sensor) / Isolierklasse F
Stromaufnahme	/\~3.60 A,Y~2.10 A ¦¦ Y~2.10 A
Drehzahl	1500 U/min ¦¦ 1800 U/min
	Art.-Nr. 13190753IE3
	Gewicht: ca. 12kg

2 PAGERIS- Getriebe ESG63

Übersetzung	i = 20
Drehzahl	70 U/min
Drehmoment	~80 Nm
	Art.-Nr. 15063020
	Gewicht: ca. 7kg

3 Dichtflansch ESG63

Material: PP	**Art.-Nr. 19020050**
Material: PVDF	**Art.-Nr. 19020049**

4 Radialwellendichtring ESG63

PTFE	**Art.-Nr. 19020003**

5 PAGERIS- Mischerwelle ESG63

	Edelstahl 1.4435 Ø30	**Stahl/ PE-Überzug Ø32**
L	**Art.-Nr.**	**Art.-Nr.**
500	10630500	12630500
600	10630600	12630600
700	10630700	12630700
800	10630800	12630800
900	10630900	12630900
1000	10631000	12631000
1100	10631100	12631100
1200	10631200	12631200
1300	10631300	12631300
1400	10631400	12631400
1500	10631500	12631500
1600	10631600	12631600
1700	10631700	12631700
1800	10631800	12631800
1900	10631900	12631900
2000	10632000	12632000
2100	10632100	12632100
2200	10632200	12632200
2300	10632300	12632300
2400	10632400	12632400
2500	10632500	12632500
2600	10632600	12632600
Gewicht: Länge 1000mm ca. 4.5kg		

6 PAGERIS- Mischflügel SR6

Ø600 / 6 Flügel	
PP	**Art.-Nr. 16670603**
PVDF	**Art.-Nr. 16890603**
Umwälzleistung	ca. 900m^3/h, bezogen auf Wasser

Gewichte

Bausatz Pos. 1 bis 6 (abhängig von der Wellenlänge)	~25 bis 33kg

Änderungen vorbehalten

PAGERIS – Mischer ESM 1.1/70

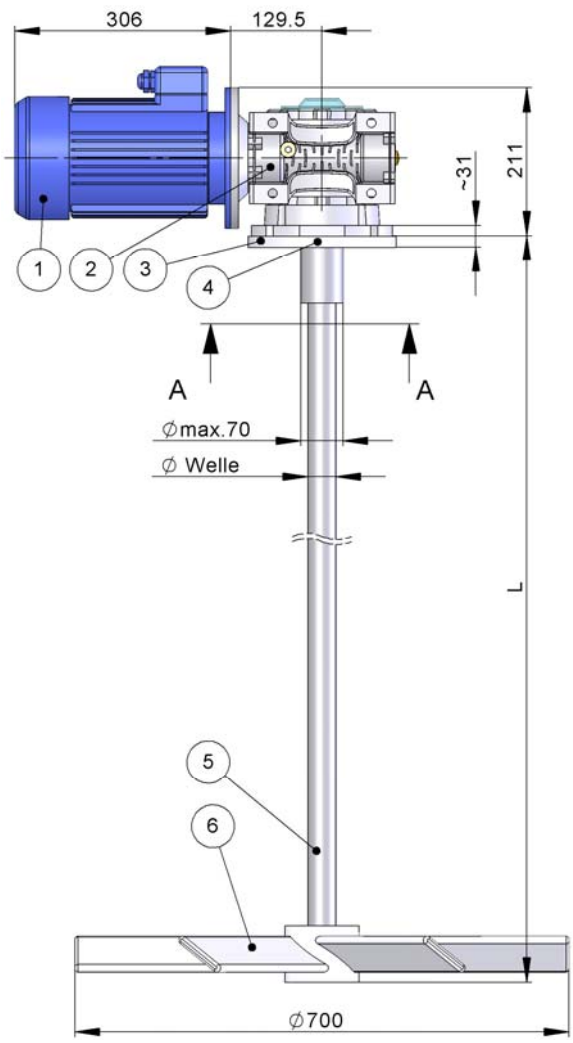

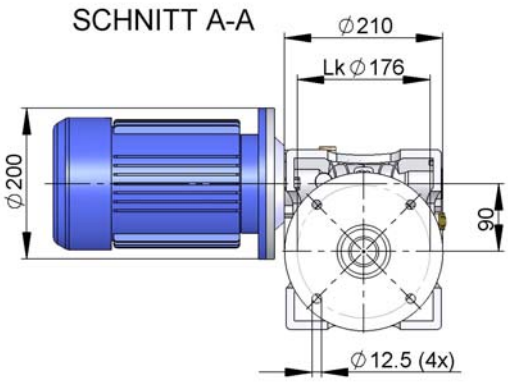

1 PAGERIS- Motor BG90

Leistung	1.1 kW (IE3)
Stromart	3~Phase, 50Hz ¦¦ 60Hz
Betr.-Spannung	/\ 230V, Y380-400V ¦¦ Y460-480V
Schutzart	IP 55 (PTC-Sensor) / Isolierklasse F
Stromaufnahme	/\~4.40 A,Y~2.60 A ¦¦ Y~2.60 A
Drehzahl	1500 U/min ¦¦ 1800 U/min
	Art.-Nr. 13241103IE3
	Gewicht: ca. 19kg

2 PAGERIS- Getriebe ESG90

Übersetzung	i = 20
Drehzahl	70 U/min
Drehmoment	~110 Nm
	Art.-Nr. 15090020
	Gewicht: ca. 14kg

3 Dichtflansch ESG90

Material: PP	**Art.-Nr. 19020054**
Material: PVDF	**Art.-Nr. 19020053**

4 Radialwellendichtring ESG90

PTFE	**Art.-Nr. 19020005**

5 PAGERIS- Mischerwelle ESG90

	Edelstahl 1.4435 Ø40	**Stahl/ PE-Überzug Ø42**
L	**Art.-Nr.**	**Art.-Nr.**
1000	10901000	12901000
1100	10901100	12901100
1200	10901200	12901200
1300	10901300	12901300
1400	10901400	12901400
1500	10901500	12901500
1600	10901600	12901600
1700	10901700	12901700
1800	10901800	12901800
1900	10901900	12901900
2000	10902000	12902000
2100	10902100	12902100
2200	10902200	12902200
2300	10902300	12902300
2400	10902400	12902400
2500	10902500	12902500
2600	10902600	12902600
2700	10902700	12902700
2800	10902800	12902800
2900	10902900	12902900
3000	10903000	12903000
3100	10903100	12903100
3200	10903200	12903200

Gewicht: Länge 1500mm ca. 8kg

6 PAGERIS- Mischflügel SR6

Ø700 / 6 Flügel	
PP	**Art.-Nr. 16670704**
PVDF	**Art.-Nr. 16890704**
Umwälzleistung	ca. 1300m^3/h, bezogen auf Wasser

Gewichte

Bausatz Pos. 1 bis 6 (abhängig von der Wellenlänge)	~42 bis 49kg

Änderungen vorbehalten

PAGERIS – Mischer ESM 1.5/70

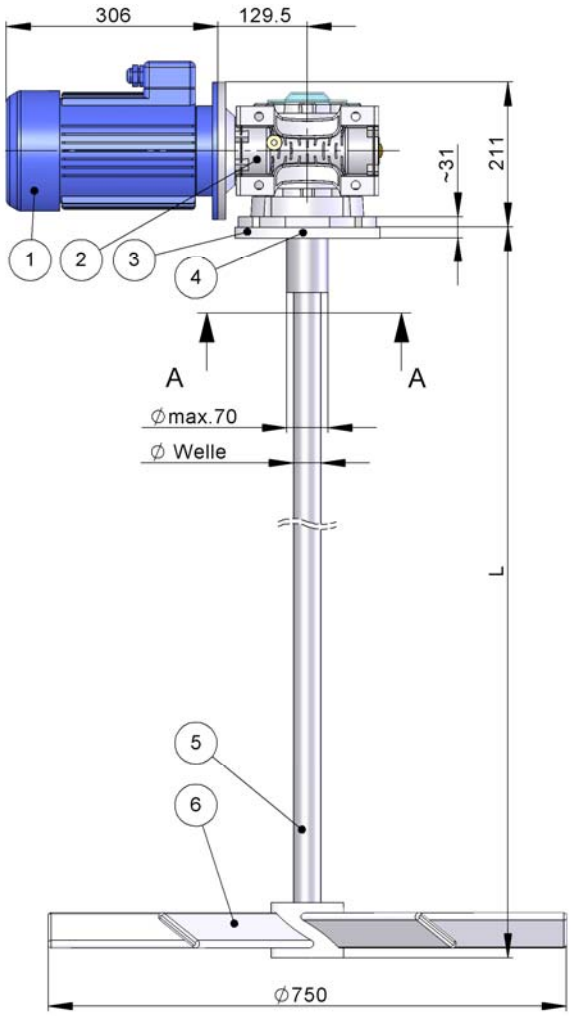

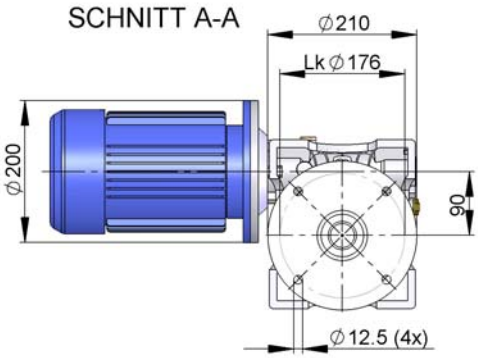

1 PAGERIS- Motor BG90

Leistung	1.5 kW (IE3)
Stromart	3~Phase, 50Hz ¦¦ 60Hz
Betr.-Spannung	/\ 230V, Y380-400V ¦¦ Y460-480V
Schutzart	IP 55 (PTC-Sensor) / Isolierklasse F
Stromaufnahme	/\~5.80 A,Y~3.30 A ¦¦ Y~3.30 A
Drehzahl	1500 U/min ¦¦ 1800 U/min
	Art.-Nr. 13241503IE3
	Gewicht: ca. 22kg

2 PAGERIS- Getriebe ESG90

Übersetzung	i = 20
Drehzahl	70 U/min
Drehmoment	~150 Nm
	Art.-Nr. 15090020
	Gewicht: ca. 14kg

3 Dichtflansch ESG90

Material: PP	**Art.-Nr. 19020054**
Material: PVDF	**Art.-Nr. 19020053**

4 Radialwellendichtring ESG90

PTFE	**Art.-Nr. 19020005**

5 PAGERIS- Mischerwelle ESG90

	Edelstahl 1.4435 Ø40	**Stahl/ PE-Überzug Ø42**
L	**Art.-Nr.**	**Art.-Nr.**
1000	10901000	12901000
1100	10901100	12901100
1200	10901200	12901200
1300	10901300	12901300
1400	10901400	12901400
1500	10901500	12901500
1600	10901600	12901600
1700	10901700	12901700
1800	10901800	12901800
1900	10901900	12901900
2000	10902000	12902000
2100	10902100	12902100
2200	10902200	12902200
2300	10902300	12902300
2400	10902400	12902400
2500	10902500	12902500
2600	10902600	12902600
2700	10902700	12902700
2800	10902800	12902800
2900	10902900	12902900
3000	10903000	12903000
3100	10903100	12903100
3200	10903200	12903200

Gewicht: Länge 1500mm ca. 8kg

6 PAGERIS- Mischflügel SR6

Ø750 / 6 Flügel	
PP	**Art.-Nr. 16670754**
PVDF	**Art.-Nr. 16890754**
Umwälzleistung	ca. 1800m^3/h, bezogen auf Wasser

Gewichte

Bausatz Pos. 1 bis 6 (abhängig von der Wellenlänge)	~45 bis 52kg

Änderungen vorbehalten

PAGERIS – Mischer ESM 2.2/70

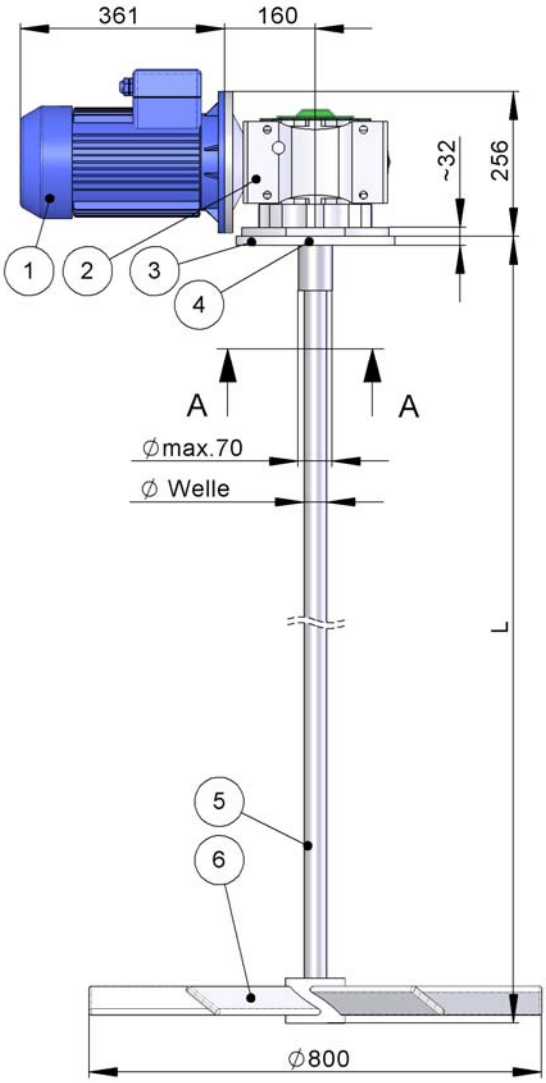

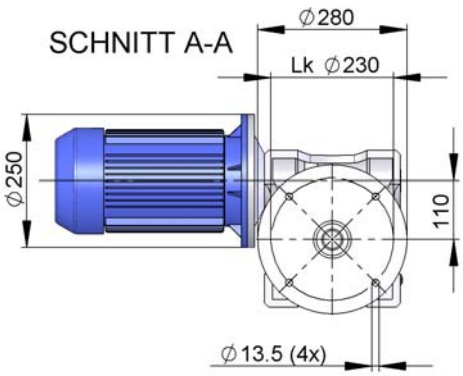

1 PAGERIS- Motor BG100

Leistung	2.2 kW (IE3)
Stromart	3~Phase, 50Hz ¦¦ 60Hz
Betr.-Spannung	Λ 230V, Y380-400V ¦¦ Y460-480V
Schutzart	IP 55 (PTC-Sensor) / Isolierklasse F
Stromaufnahme	Λ~8.00 A,Y~4.60 A ¦¦ Y~4.60 A
Drehzahl	1500 U/min ¦¦ 1800 U/min
	Art.-Nr. 13282203IE3
	Gewicht: ca. 29kg

2 PAGERIS- Getriebe ESG110

Übersetzung	i = 20
Drehzahl	70 U/min
Drehmoment	~220 Nm
	Art.-Nr. 15110020
	Gewicht: ca. 45kg

3 Dichtflansch ESG110

Material: PP	**Art.-Nr. 19020059**
Material: PVDF	**Art.-Nr. 19020058**

4 Radialwellendichtring ESG110

PTFE	**Art.-Nr. 19020005**

5 PAGERIS- Mischerwelle ESG110

	Edelstahl 1.4435 Ø40	**Stahl/ PE-Überzug Ø42**
L	**Art.-Nr.**	**Art.-Nr.**
1400	10101400	12101400
1500	10101500	12101500
1600	10101600	12101600
1700	10101700	12101700
1800	10101800	12101800
1900	10101900	12101900
2000	10102000	12102000
2100	10102100	12102100
2200	10102200	12102200
2300	10102300	12102300
2400	10102400	12102400
2500	10102500	12102500
2600	10102600	12102600
2700	10102700	12102700
2800	10102800	12102800
2900	10102900	12102900
3000	10103000	12103000
3100	10103100	12103100
3200	10103200	12103200
3300	10103300	12103300
3400	10103400	12103400
3500	10103500	12103500
3600	10103600	12103600
3700	10103700	12103700
3800	10103800	12103800
3900	10103900	12103900
4000	10104000	12104000

Gewicht: Länge 2000mm ca. 11kg

6 PAGERIS- Mischflügel SR6

Ø800 / 6 Flügel	
PP	**Art.-Nr. 16670804**
PVDF	**Art.-Nr. 16890804**
Umwälzleistung	ca. 2200m^3/h, bezogen auf Wasser

Gewichte

Bausatz Pos. 1 bis 6 (abhängig von der Wellenlänge)	~83 bis 100kg

Änderungen vorbehalten

PAGERIS – Mischer ESM 3.0/70

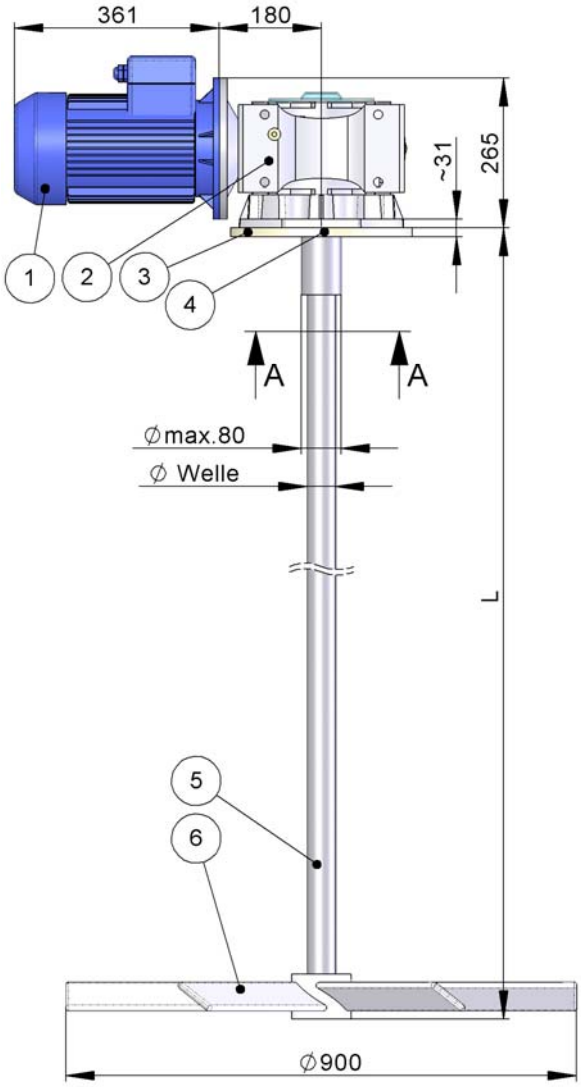

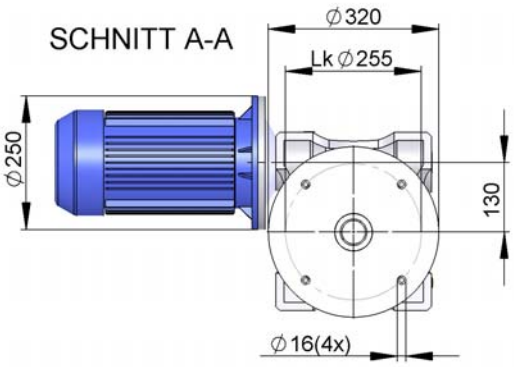

1 PAGERIS- Motor BG100

Leistung	3.0 kW (IE3)
Stromart	3~Phase, 50Hz ¦¦ 60Hz
Betr.-Spannung	/\ 400V, Y690V ¦¦ /\ 460-480V
Schutzart	IP 55 (PTC-Sensor) / Isolierklasse F
Stromaufnahme	/\~6.50 A,Y~3.80 A ¦¦ /\~6.50 A
Drehzahl	1500 U/min ¦¦ 1800 U/min
	Art.-Nr. 13283003IE3
	Gewicht: ca. 34kg

2 PAGERIS- Getriebe ESG130

Übersetzung	i = 20
Drehzahl	70 U/min
Drehmoment	~310 Nm
	Art.-Nr. 15130020
	Gewicht: ca. 62kg

3 Dichtflansch ESG130

Material: PP	**Art.-Nr. 19020062**
Material: PVDF	**Art.-Nr. 19020061**

4 Radialwellendichtring ESG130

PTFE	**Art.-Nr. 19020007**

5 PAGERIS- Mischerwelle ESG130

	Edelstahl 1.4435 Ø50	**Stahl/ PE-Überzug Ø52**
L	**Art.-Nr.**	**Art.-Nr.**
1400	10131400	12131400
1500	10131500	12131500
1600	10131600	12131600
1700	10131700	12131700
1800	10131800	12131800
1900	10131900	12131900
2000	10132000	12132000
2100	10132100	12132100
2200	10132200	12132200
2300	10132300	12132300
2400	10132400	12132400
2500	10132500	12132500
2600	10132600	12132600
2700	10132700	12132700
2800	10132800	12132800
2900	10132900	12132900
3000	10133000	12133000
3100	10133100	12133100
3200	10133200	12133200
3300	10133300	12133300
3400	10133400	12133400
3500	10133500	12133500
3600	10133600	12133600
3700	10133700	12133700
3800	10133800	12133800
3900	10133900	12133900
4000	10134000	12134000

Gewicht: Länge 2000mm ca. 14kg

6 PAGERIS- Mischflügel SR6

Ø900 / 6 Flügel	
PP	**Art.-Nr. 16670905**
PVDF	**Art.-Nr. 16890905**
Umwälzleistung	ca. 2800m^3/h, bezogen auf Wasser

Gewichte

Bausatz Pos. 1 bis 6 (abhängig von der Wellenlänge)	~104 bis 119kg

Änderungen vorbehalten

PAGERIS – Mischer ESM 4.0/70

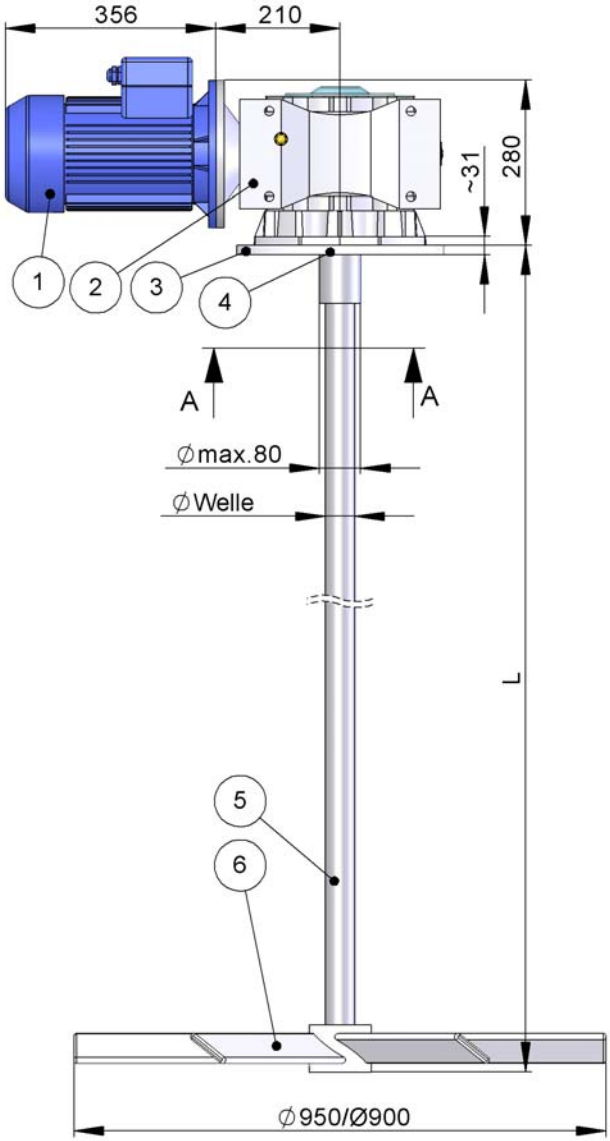

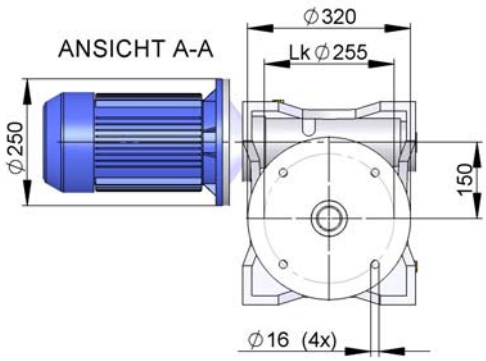

1 PAGERIS- Motor BG112

Leistung	4.0 kW (IE3)
Stromart	3~Phase, 50Hz ¦¦ 60Hz
Betr.-Spannung	/\ 400V, Y690V ¦¦ /\ 460-480V
Schutzart	IP 55 (PTC-Sensor) / Isolierklasse F
Stromaufnahme	/\~8.30 A,Y~4.80 A ¦¦ /\~8.30 A
Drehzahl	1500 U/min ¦¦ 1800 U/min
	Art.-Nr. 13284003IE3
	Gewicht: ca. 40kg

2 PAGERIS- Getriebe ESG150

Übersetzung	i = 20
Drehzahl	70 U/min
Drehmoment	~410 Nm
	Art.-Nr. 15150020
	Gewicht: ca. 95kg

3 Dichtflansch ESG150

Material: PP	**Art.-Nr. 19020062**
Material: PVDF	**Art.-Nr. 19020061**

4 Radialwellendichtring ESG150

PTFE	**Art.-Nr. 19020007**

5 PAGERIS- Mischerwelle ESG150

	Edelstahl 1.4435 Ø50	**Stahl/ PE-Überzug Ø52**
L	**Art.-Nr.**	**Art.-Nr.**
1400	10151400	12151400
1500	10151500	12151500
1600	10151600	12151600
1700	10151700	12151700
1800	10151800	12151800
1900	10151900	12151900
2000	10152000	12152000
2100	10152100	12152100
2200	10152200	12152200
2300	10152300	12152300
2400	10152400	12152400
2500	10152500	12152500
2600	10152600	12152600
2700	10152700	12152700
2800	10152800	12152800
2900	10152900	12152900
3000	10153000	12153000
3100	10153100	12153100
3200	10153200	12153200
3300	10153300	12153300
3400	10153400	12153400
3500	10153500	12153500
3600	10153600	12153600
3700	10153700	12153700
3800	10153800	12153800
3900	10153900	12153900
4000	10154000	12154000

Gewicht: Länge 2000mm ca. 14kg

6 PAGERIS- Mischflügel SR6

PP	Ø 950	**Art.-Nr. 16670955**
PVDF	Ø 900	**Art.-Nr. 16890905**

Umwälzleistung ca. 3200m^3/h bei Ø950 / ca. 2800m^3/h bei Ø900 bezogen auf Wasser

Gewichte

Bausatz Pos. 1 bis 6 (abhängig von der Wellenlänge)	~144 bis 164kg

Änderungen vorbehalten

PAGERIS®

Übersicht

PAGERIS- EHM Mischer

1500 U/min	0.09 – 4.0kW
1000 U/min	0.12 – 2.2kW
750 U/min	0.06 – 1.5kW
500 U/min	0.18kW

Andere Drehzahlen, Motorleistungen und Wellenlängen auf Anfrage

PAGERIS- ESM Getrieberührwerke

70 U/min	0.12 – 4.0kW

Andere Drehzahlen, Motorleistungen und Wellenlängen auf Anfrage

PAGERIS- EVGK Krählwerke

EVGK 025	0.25kW 0.08 – 0.32 U/min
EVGK 037	0.37kW 0.08 – 0.32 U/min

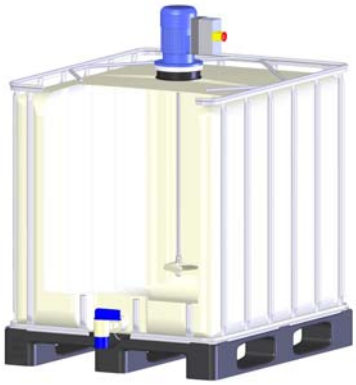

PAGERIS- IBC Mischer

1500 U/min	0.55 – 1.1kW
1000 U/min	0.55 – 1.1kW
200 U/min	0.25 – 1.5kW
133 U/min	0.18 – 1.1kW
70 U/min	0.25 – 1.1kW

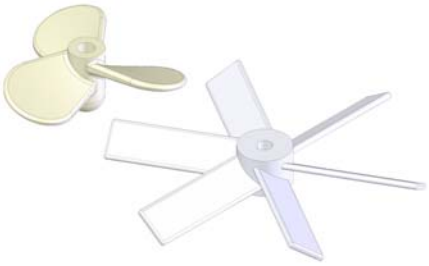

PAGERIS- Komponenten und Zubehör

Motoren, Frequenzumrichter, Mischflügel, Dichtflansche, Radialwellendichtringe, Anklemmvorrichtung

Änderungen vorbehalten

PAGERIS – Krählwerk EVGK 025

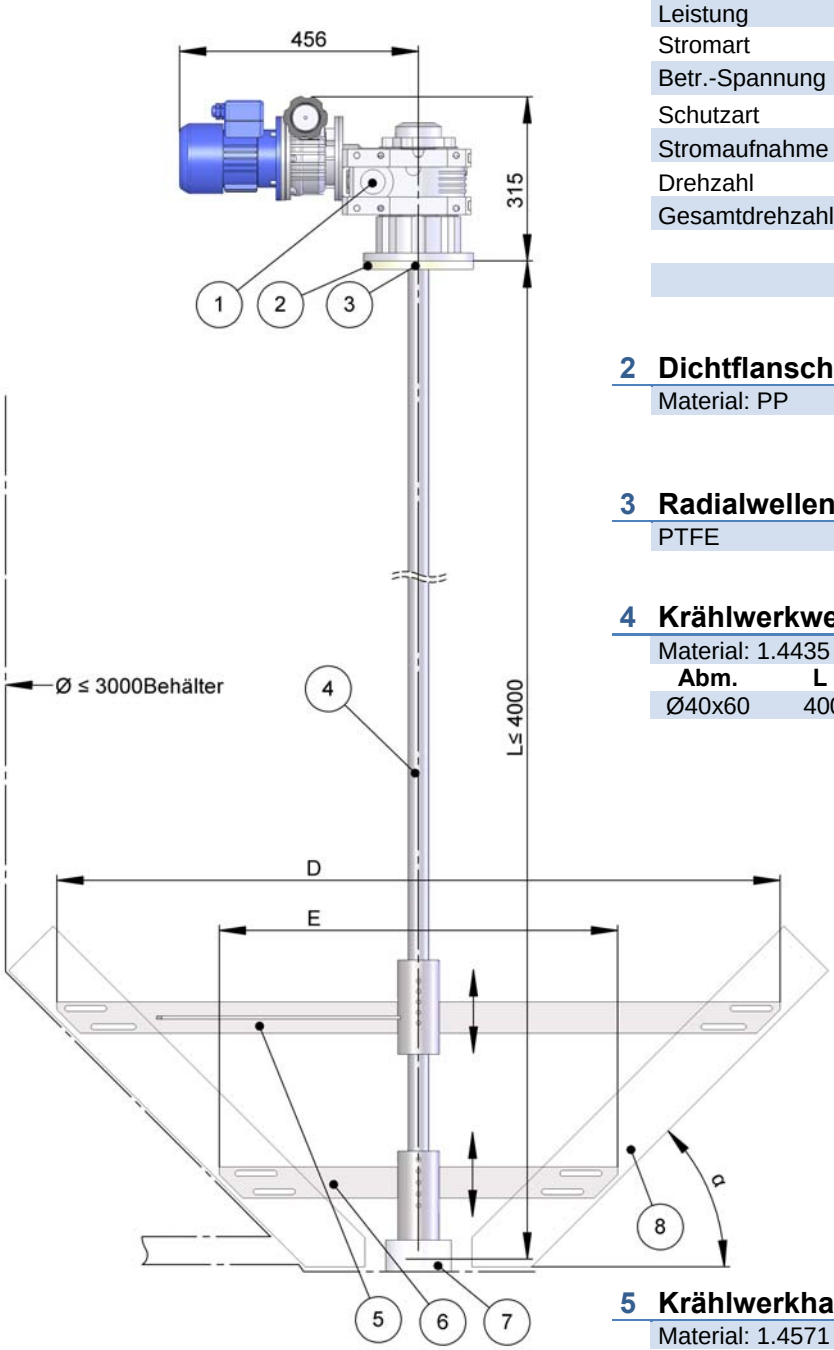

1 Krählwerkantrieb

Leistung	0.25 KW
Stromart	3~Phase, 50Hz
Betr.-Spannung	400V
Schutzart	IP 55 /Isolierklasse F
Stromaufnahme	~0.80 A
Drehzahl	1500 U/min
Gesamtdrehzahl	0.08-0.32U/min (stufenlos)
	mit Drehmomentbegrenzung
	Art.-Nr.14000000

2 Dichtflansch ESG90

Material: PP **Art.-Nr. 19020054**

3 Radialwellendichtring ESG90

PTFE **Art.-Nr. 19020005**

4 Krählwerkwelle EVGK 025

Material: 1.4435 (Edelstahl)

Abm.	L ≤	Gewicht	Art.-Nr.
Ø40x60	4000	ca. 16kg	14000050

5 Krählwerkhaltearm, oben (verschiebbar)

Material: 1.4571 (Edelstahl)

α	D	Gewicht	Art.-Nr.
45°	1500	ca. 9kg	14000100
45°	2000	ca.12kg	14000101
45°	2500	ca.14kg	14000102
30°	2000	ca.12kg	14000104
30°	2500	ca.15kg	14000105

6 Krählwerkhaltearm, unten (verschiebbar)

Material: 1.4571 (Edelstahl)

α	E	Gewicht	Art.-Nr.
45°	760	ca. 6kg	14000110
30°	1060	ca. 7kg	14000111

8 Räumblätter

Nicht im Lieferumfang

7 Krählwerkmediumslager

Werkstoff PP+PTFE **Art.-Nr.**14000200
Ø128xØ80x60

Änderungen vorbehalten

PAGERIS – Krählwerk EVGK 037

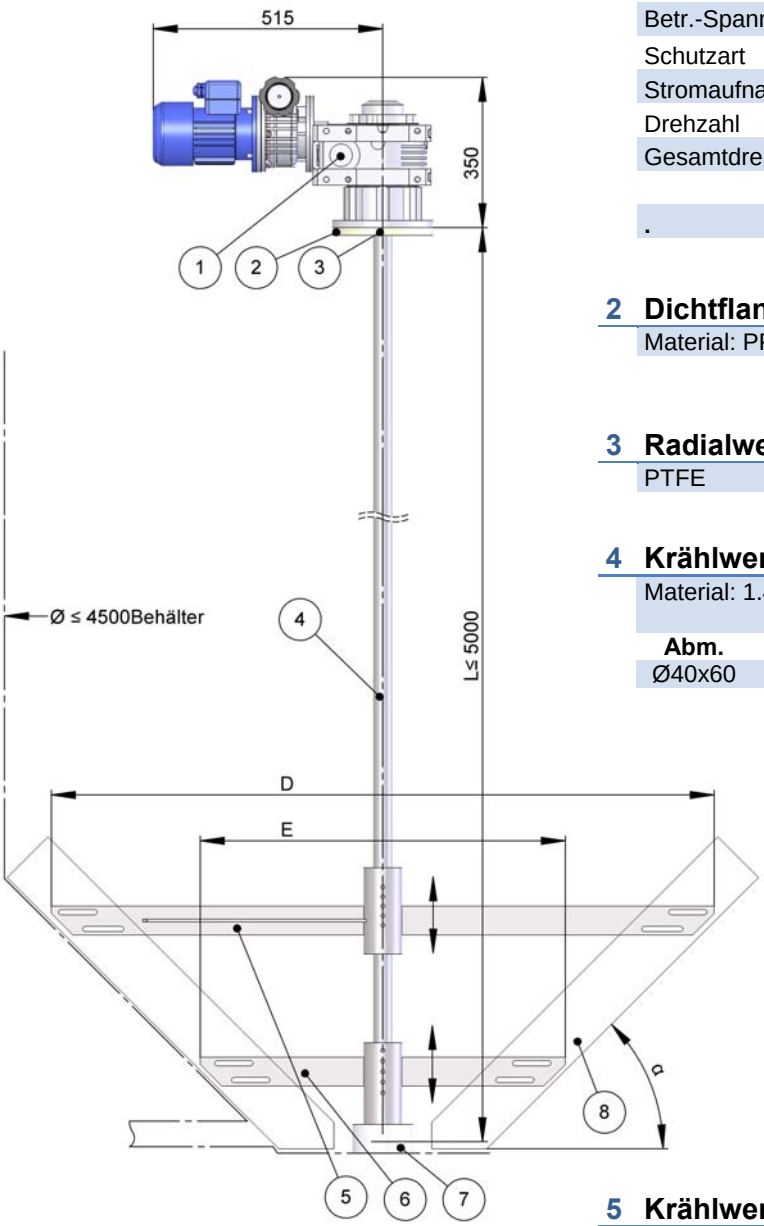

1 Krählwerkantrieb

Leistung	0.37 KW
Stromart	3~Phase, 50Hz
Betr.-Spannung	400V
Schutzart	IP 55 /Isolierklasse F
Stromaufnahme	~1.1 A
Drehzahl	1500 U/min
Gesamtdrehzahl	0.08-0.32U/min (stufenlos)
	mit Drehmomentbegrenzung
.	**Art.-Nr 14000001**

2 Dichtflansch ESG110

Material: PP	**Art.-Nr. 19020059**

3 Radialwellendichtring ESG110

PTFE	**Art.-Nr. 19020005**

4 Krählwerkwelle EVGK 037

Material: 1.4435 (Edelstahl)

Abm.	L	Gewicht	Art.-Nr.
Ø40x60	5000	ca.16kg	14000051

5 Krählwerkhaltearm, oben

Material: 1.4571 (Edelstahl)

α	D	Gewicht	Art.-Nr.
45°	2000	ca.12kg	14000101
45°	2500	ca.14kg	14000102
45°	3000	ca.16kg	14000103
30°	2000	ca.12kg	14000104
30°	2500	ca.14kg	14000105
30°	3500	ca.16kg	14000106

6 Krählwerkhaltearm, unten

Material: 1.4571 (Edelstahl)

α	E	Gewicht	Art.-Nr.
45°	760	ca.6kg	14000110
30°	1060	ca.7kg	14000111

8 Räumblätter

Nicht im Lieferumfang

7 Krählwerkmediumslager

Werkstoff PP+PTFE **Art.-Nr.** 14000200

Änderungen vorbehalten

PAGERIS®

Übersicht

PAGERIS- EHM Mischer

1500 U/min	0.09 – 4.0kW
1000 U/min	0.12 – 2.2kW
750 U/min	0.06 – 1.5kW
500 U/min	0.18kW

Andere Drehzahlen, Motorleistungen und Wellenlängen auf Anfrage

PAGERIS- ESM Getrieberührwerke

70 U/min	0.12 – 4.0kW

Andere Drehzahlen, Motorleistungen und Wellenlängen auf Anfrage

PAGERIS- EVGK Krählwerke

EVGK 025	0.25kW 0.08 – 0.32 U/min
EVGK 037	0.37kW 0.08 – 0.32 U/min

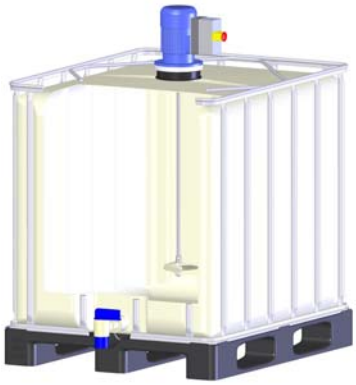

PAGERIS- IBC Mischer

1500 U/min	0.55 – 1.1kW
1000 U/min	0.55 – 1.1kW
200 U/min	0.25 – 1.5kW
133 U/min	0.18 – 1.1kW
70 U/min	0.25 – 1.1kW

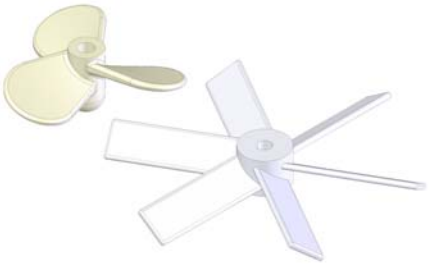

PAGERIS- Komponenten und Zubehör

Motoren, Frequenzumrichter, Mischflügel, Dichtflansche, Radialwellendichtringe, Anklemmvorrichtung

Änderungen vorbehalten

IBC Mischer EHM 0.55/4-Mo

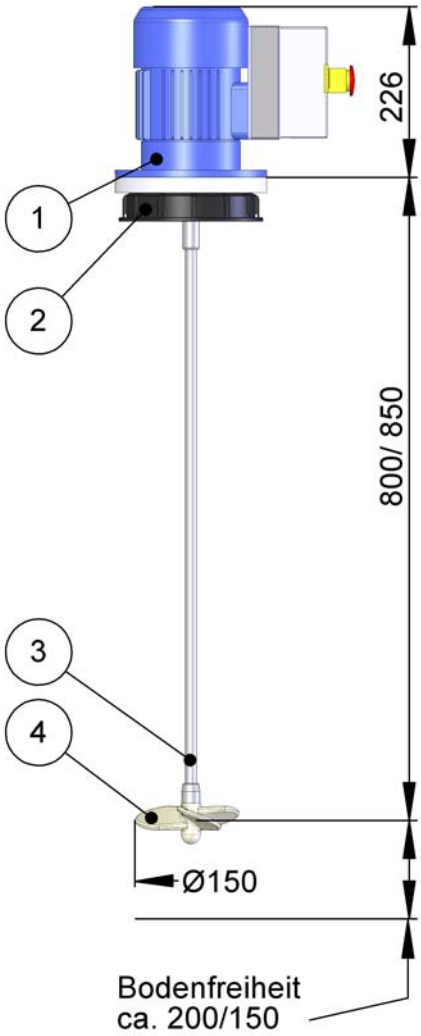

Für Viskosität bis ca. 800mPa s

1 PAGERIS- Motor BG80

Motorleistung	0.55 kW
Stromart	Drehstrom, 50 Hz
Betriebsspannung	3x400 Volt
Stromaufnahme	ca. 1.7 Amp.
Schutzart	IP 55, Isol.-Kl. F
Effizienzklasse	IE1, Wirkungsgrad 72%
Motordrehzahl	1500 U/min.
Bauform	V1 - Flansch-Ø 200 mm
Motorschutzschalter	IP55, mit Ein/Aus-Tasten
Not-Aus-Taster	für Anbau auf Mo-Schalter
Anschlussleitung	PUR-Kabel, 5m lang
Gerätestecker	CEE16 mit Phasenwender
	Art.-Nr. 17190553
	Gewicht: ca. 10 kg

2 IBC - Deckel

inkl. Radialwellendichtring PTFE	
IBC-Deckel m. Flansch DN150	**Art.-Nr. 19010212**
IBC-Deckel m. Flansch DN225	**Art.-Nr. 19010213**

3 PAGERIS- Mischerwellen BG80

	Material: Edelstahl 1.4435 Ø15	Stahl/ PVDF Überzug Ø19	Stahl/ PE- Überzug Ø17
L	**Art.-Nr.**	**Art.-Nr.**	**Art.-Nr.**
800	10190800	11190800	12190800
850	10190850	11190850	12190850
	Gewicht: ca. 1.5kg		

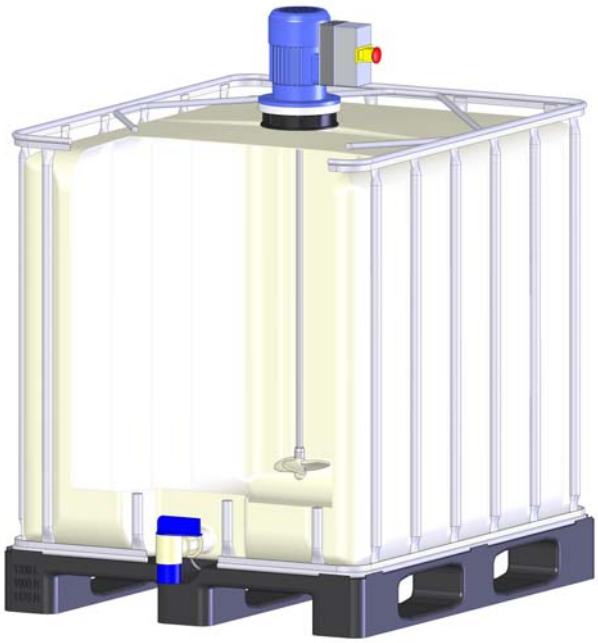

4 PAGERIS- Mischflügel DRK 150

Ø150 / 3 Flügel	
PVDF	**Art.-Nr. 16880150**
Umwälzleistung	ca. 146m^3/h, bezogen auf Wasser

Gewichte

Bausatz Pos. 1 bis 4	~13kg

Änderungen vorbehalten

IBC Mischer EHM 0.75/4-Mo

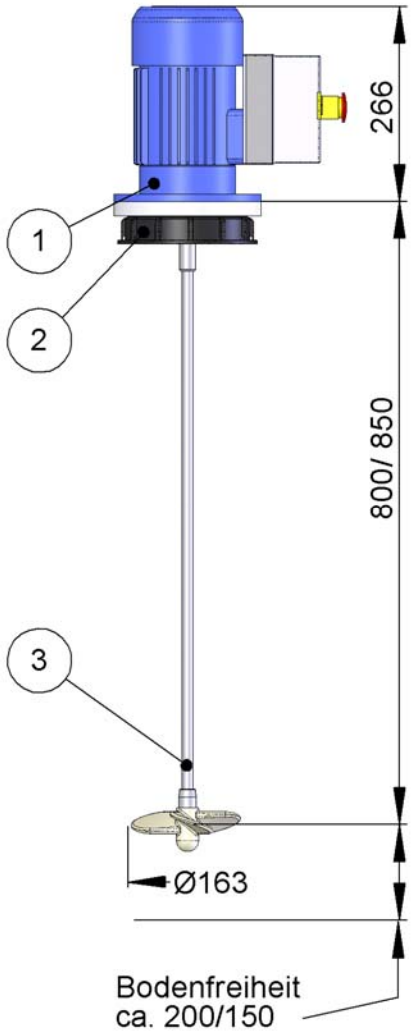

Für Viskosität bis ca. 1000mPa s

1 PAGERIS- Motor BG80

Motorleistung	0.75 kW
Stromart	Drehstrom, 50 Hz
Betriebsspannung	3x400 Volt
Stromaufnahme	ca. 2.1 Amp.
Schutzart	IP 55, Isol.-Kl. F
Effizienzklasse	IE3, Wirkungsgrad 82.5%
Motordrehzahl	1500 U/min.
Bauform	V1 - Flansch-Ø 200 mm
Motorschutzschalter	auf Grundplatte seitlich an
(mit Ein-/Aus-Tasten)	Stelle des Klemmenkastens
Anschlussleitung	PUR, 5m lang, 4x1,5mm²
Gerätestecker	CEE16, 400V/16A/3P+N+E
	mit Phasenwender
	Art.-Nr. 17190753
	Gewicht: ca. 14.5 kg

2 IBC - Deckel

inkl. Radialwellendichtring Material:PTFE	
IBC-Deckel m. Flansch DN150	**Art.-Nr. 19010212**
IBC-Deckel m. Flansch DN225	**Art.-Nr. 19010213**

3 PAGERIS- Mischerwellen BG80

	Material: Edelstahl 1.4435 Ø15	Stahl/ PVDF Überzug Ø19	Stahl/ PE- Überzug Ø17
L	**Art.-Nr.**	**Art.-Nr.**	**Art.-Nr.**
800	10190800	11190800	12190800
850	10190850	11190850	12190850
	Gewicht: ca. 1.5kg		

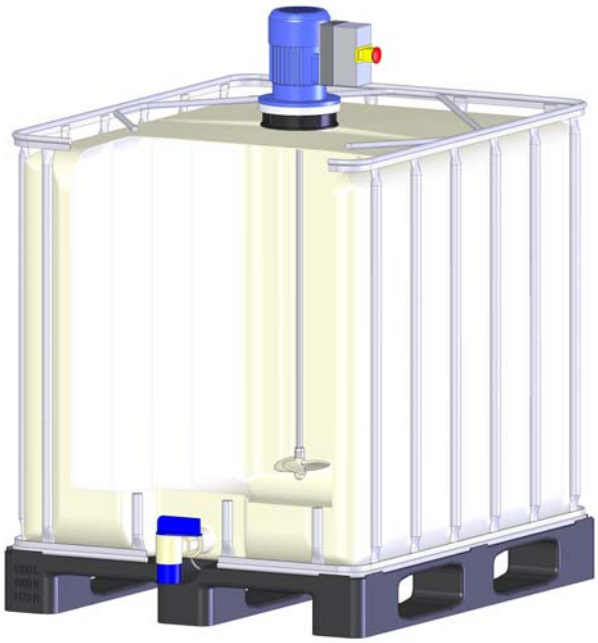

4 PAGERIS- Mischflügel DRK 163

Ø163 / 3 Flügel	
Material: PVDF	**Art.-Nr. 16880163**
Umwälzleistung	ca. 192m^3/h, bezogen auf Wasser

Gewichte

Bausatz Pos. 1 bis 4	~15.5kg

Änderungen vorbehalten

IBC Mischer EHM 0.55/6-Mo

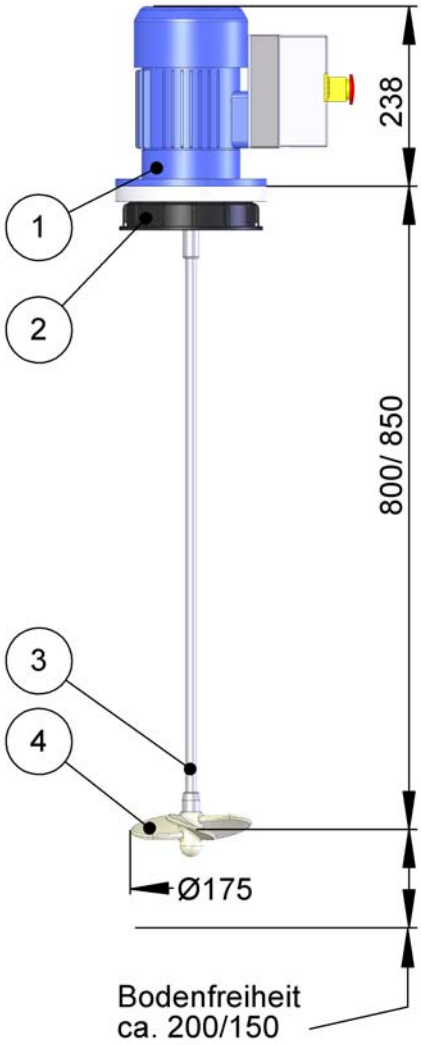

Für Viskosität bis ca. 1500mPa s

1 PAGERIS- Motor BG80

Motorleistung	0.55 kW
Stromart	Drehstrom, 50 Hz
Betriebsspannung	3x400 Volt
Stromaufnahme	ca. 1.8 Amp.
Schutzart	IP 55, Isol.-Kl. F
Effizienzklasse	IE1, Wirkungsgrad 67%
Motordrehzahl	1000 U/min.
Bauform	V1 - Flansch-Ø 200 mm
Motorschutzschalter	IP55, mit Ein/Aus-Tasten
Not-Aus-Taster	für Anbau auf Mo-Schalter
Anschlussleitung	PUR-Kabel, 5m lang
Gerätestecker	CEE16 mit Phasenwender
	Art.-Nr. 17190552
	Gewicht: ca. 11 kg

2 IBC - Deckel

inkl. Radialwellendichtring PTFE	
IBC-Deckel m. Flansch DN150	**Art.-Nr. 19010212**
IBC-Deckel m. Flansch DN225	**Art.-Nr. 19010213**

3 PAGERIS- Mischerwellen BG80

	Material: Edelstahl 1.4435 Ø15	Stahl/ PVDF Überzug Ø19	Stahl/ PE- Überzug Ø17
L	**Art.-Nr.**	**Art.-Nr.**	**Art.-Nr.**
800	10190800	11190800	12190800
850	10190850	11190850	12190850
	Gewicht: ca. 1.5kg		

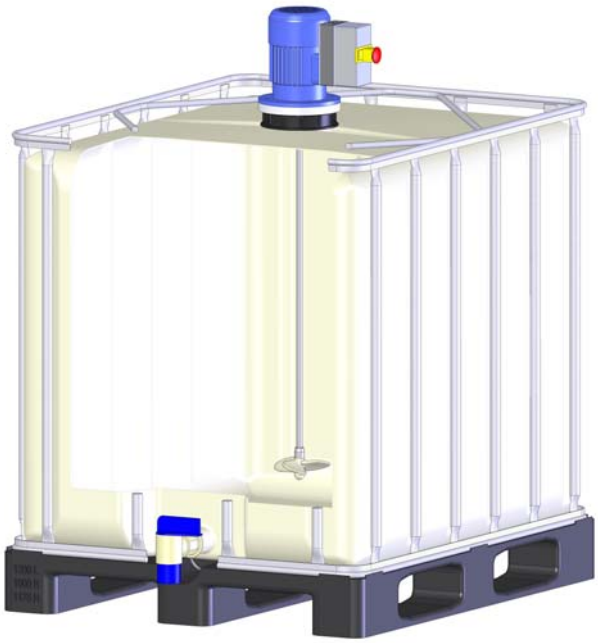

4 PAGERIS- Mischflügel DRK 175

Ø175 / 3 Flügel	
PVDF	**Art.-Nr. 16880175**
Umwälzleistung	ca. 176m^3/h, bezogen auf Wasser

Gewichte

Bausatz Pos. 1 bis 4	~13kg

Änderungen vorbehalten

IBC Mischer EHM 1.1/4-RT

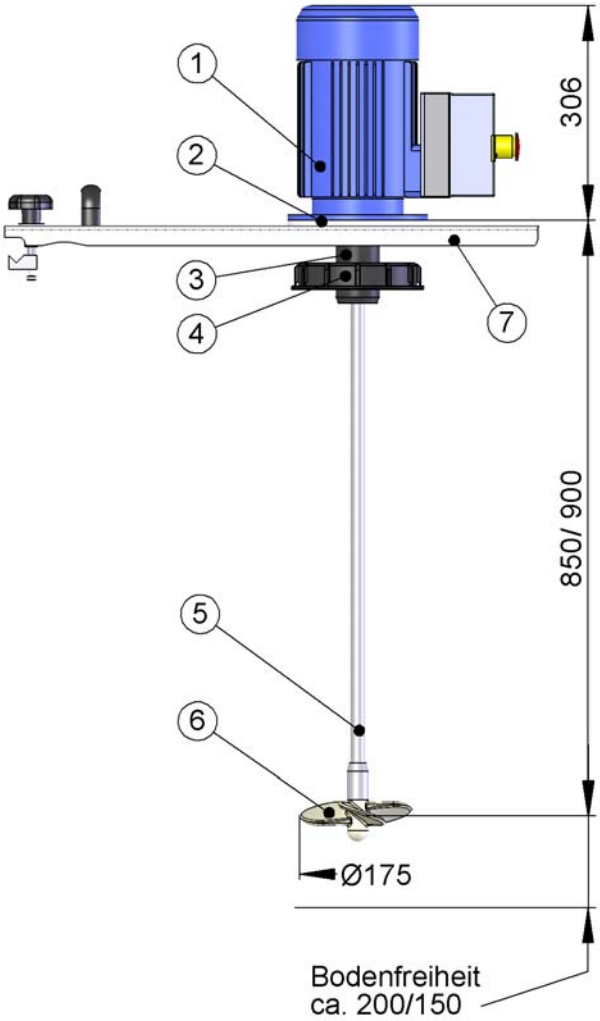

Für Viskosität bis ca. 1500mPa s

1 PAGERIS- Motor BG90

Motorleistung	1.1 kW
Stromart	Drehstrom, 50 Hz
Betriebsspannung	3x400 Volt
Stromaufnahme	ca. 2.7 Amp.
Schutzart	IP 55, Isol.-Kl. F
Effizienzklasse	IE3, Wirkungsgrad 81.0%
Motordrehzahl	1500 U/min.
Bauform	V1 - Flansch-Ø 200 mm
Motorschutzschalter	auf Grundplatte seitlich an
(mit Ein-/Aus-Tasten)	Stelle des Klemmenkastens
Anschlussleitung	PUR, 5m lang, 4x1,5mm2
Gerätestecker	CEE16, 400V/16A/3P+N+E
	mit Phasenwender
	Art.-Nr. 17241103
	Gewicht: ca. 21.5kg

2 PAGERIS Dichtflansch EHM BG90

M58x2
Material: PP **Art.-Nr. 19020694**

2 Radialwellendichtring BG90

Material: PTFE **Art.-Nr. 19020090**

3 Schutzrohr IBC M58x2

Länge 110xØ63mm
Material: PE **Art.-Nr. 10004690**

4 IBC Deckel für Schutzrohr

passend zu Schutzrohr IBC
Material: PE

		Art.-Nr.
DN150	Deckel IBC DN150 Schutzrohr	10004694
DN225	Deckel IBC DN225 Schutzrohr	10004695

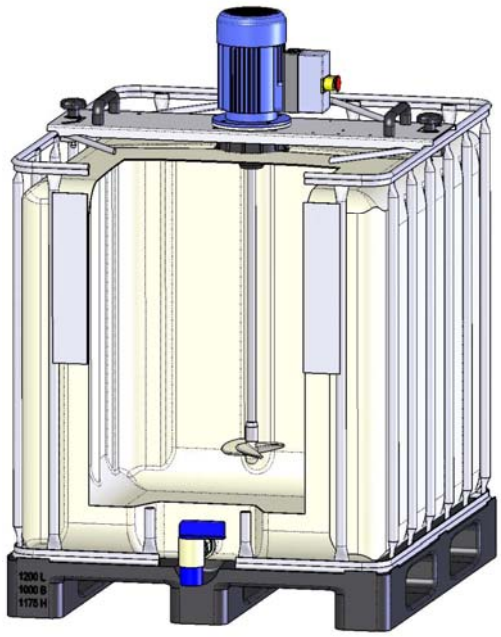

5 PAGERIS- Mischerwelle BG90

	Edelstahl 1.4435 Ø20	**Stahl/ PE-Überzug Ø22**
L	**Art.-Nr.**	**Art.-Nr.**
850	10240850	12240850
900	10240900	12240900

Gewicht: ca. 2kg

6 PAGERIS- Mischflügel DRK 175

Ø175 / 3 Flügel
Material: PVDF **Art.-Nr. 16880175**
Umwälzleistung ca. 259m^3/h, bezogen auf Wasser

7 PAGERIS IBC – Traverse

RT 1000 **Art.-Nr. 19010222**
RT 800 **Art.-Nr. 19010219**
Material: Edelstahl
Gewicht: ca. 6kg

Gewichte

Bausatz Pos. 1 bis 5	~31kg

Änderungen vorbehalten

IBC Mischer EHM 0.75/6-RT

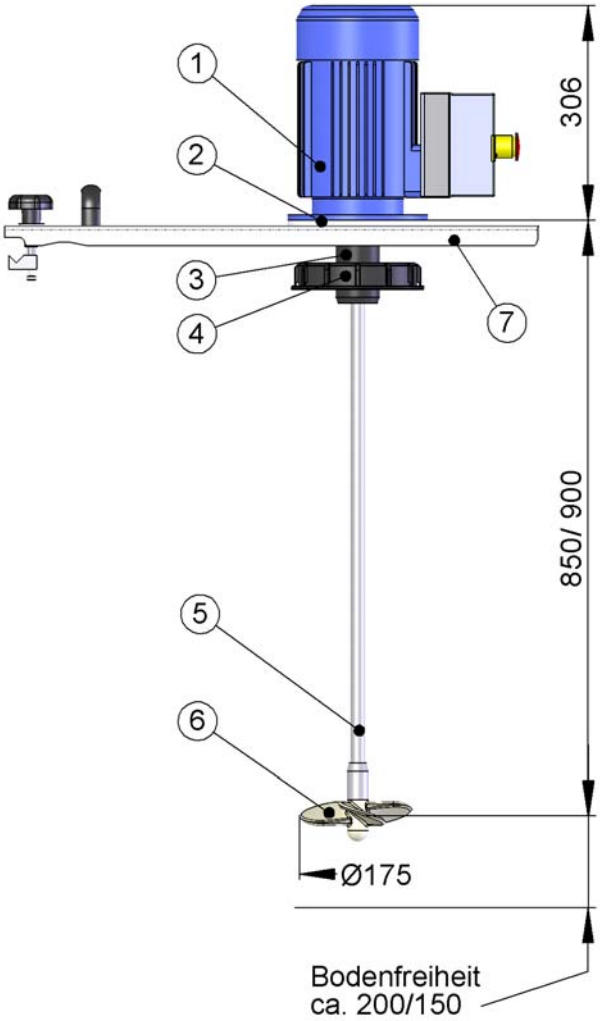

Für Viskosität bis ca. 2000mPa s

1 PAGERIS- Motor BG90

Motorleistung	0.75 kW
Stromart	Drehstrom, 50 Hz
Betriebsspannung	3x400 Volt
Stromaufnahme	ca. 2.0 Amp.
Schutzart	IP 55, Isol.-Kl. F
Effizienzklasse	IE3, Wirkungsgrad 78.9%
Motordrehzahl	1000 U/min.
Bauform	V1 - Flansch-Ø 200 mm
Motorschutzschalter	auf Grundplatte seitlich an
(mit Ein-/Aus-Tasten)	Stelle des Klemmenkastens
Anschlussleitung	PUR, 5m lang, 4x1,5mm2
Gerätestecker	CEE16, 400V/16A/3P+N+E
	mit Phasenwender
	Art.-Nr. 17240752
	Gewicht: ca. 22kg

2 PAGERIS Dichtflansch EHM BG90

M58x2
Material: PP **Art.-Nr. 19020694**

2 Radialwellendichtring BG90

Material: PTFE **Art.-Nr. 19020090**

3 Schutzrohr IBC M58x2

Länge 110xØ63mm
Material: PE **Art.-Nr. 10004690**

4 IBC Deckel für Schutzrohr

passend zu Schutzrohr IBC
Material: PE **Art.-Nr.**

DN150	Deckel IBC DN150 Schutzrohr	10004694
DN225	Deckel IBC DN225 Schutzrohr	10004695

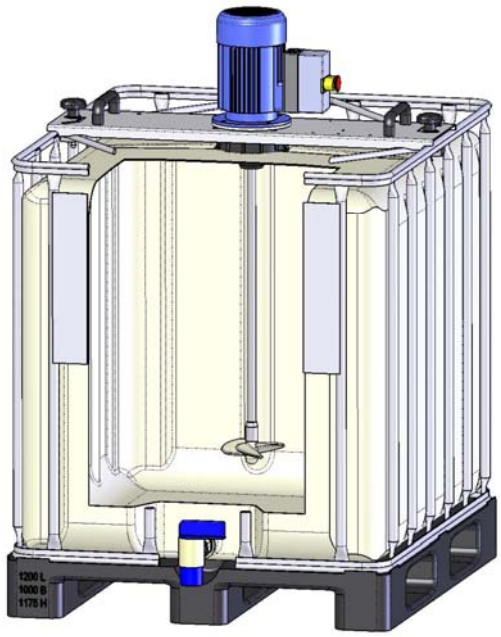

5 PAGERIS- Mischerwelle BG90

	Edelstahl 1.4435 Ø20	Stahl/ PE-Überzug Ø22
L	**Art.-Nr.**	**Art.-Nr.**
850	10240850	12240850
900	10240900	12240900

Gewicht: ca. 2kg

6 PAGERIS- Mischflügel DRK 175

Ø175 / 3 Flügel
Material: PVDF **Art.-Nr. 16880175**
Umwälzleistung ca. 189m^3/h, bezogen auf Wasser

7 PAGERIS IBC – Traverse

RT 1000 **Art.-Nr. 19010222**
RT 800 **Art.-Nr. 19010219**
Material: Edelstahl
Gewicht: ca. 6kg

Gewichte

Bausatz Pos. 1 bis 5	~31.5kg

Änderungen vorbehalten

IBC Mischer EHM 1.1/6-RT

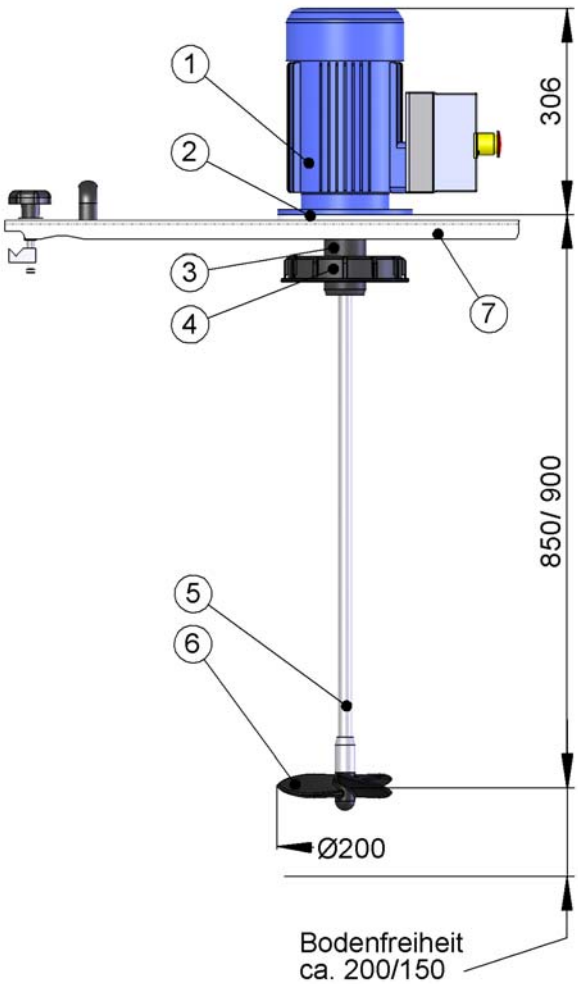

Für Viskosität bis ca. 2500mPa s

1 PAGERIS- Motor BG90

Motorleistung	1.1 kW
Stromart	Drehstrom, 50 Hz
Betriebsspannung	3x400 Volt
Stromaufnahme	ca. 2.0 Amp.
Schutzart	IP 55, Isol.-Kl. F
Effizienzklasse	IE3, Wirkungsgrad 81.0%
Motordrehzahl	1000 U/min.
Bauform	V1 - Flansch-Ø 200 mm
Motorschutzschalter	auf Grundplatte seitlich an
(mit Ein-/Aus-Tasten)	Stelle des Klemmenkastens
Anschlussleitung	PUR, 5m lang, 4x1,5mm2
Gerätestecker	CEE16, 400V/16A/3P+N+E
	mit Phasenwender
	Art.-Nr. 17241102
	Gewicht: ca. 23.5kg

2 PAGERIS Dichtflansch EHM BG90

M58x2
Material: PP **Art.-Nr. 19020694**

2 Radialwellendichtring BG90

Material: PTFE **Art.-Nr. 19020090**

3 Schutzrohr IBC M58x2

Länge 110xØ63mm
Material: PE **Art.-Nr. 10004690**

4 IBC Deckel für Schutzrohr

passend zu Schutzrohr IBC
Material: PE

		Art.-Nr.
DN150	Deckel IBC DN150 Schutzrohr	10004694
DN225	Deckel IBC DN225 Schutzrohr	10004695

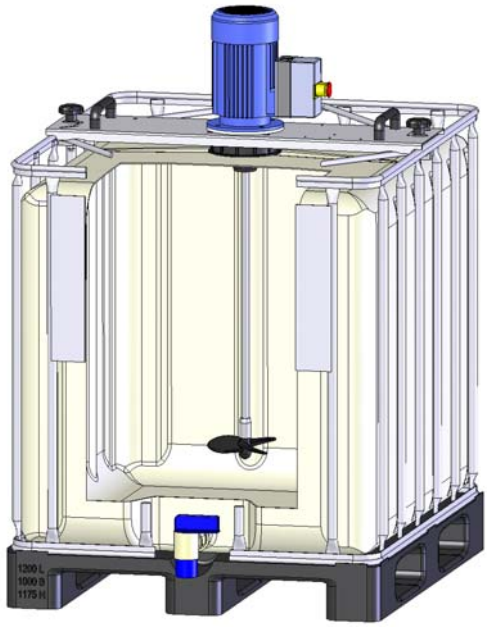

5 PAGERIS- Mischerwelle BG90

	Edelstahl 1.4435 Ø20	**Stahl/ PE-Überzug Ø22**
L	**Art.-Nr.**	**Art.-Nr.**
850	10240850	12240850
900	10240900	12240900

Gewicht: ca. 2kg

6 PAGERIS- Mischflügel DRK 200

Ø200 / 3 Flügel
Material: PVDF-Kfv **Art.-Nr. 16990200**
Umwälzleistung ca. 259m^3/h, bezogen auf Wasser

7 PAGERIS IBC – Traverse

RT 1000 **Art.-Nr. 19010222**
RT 800 **Art.-Nr. 19010219**
Material: Edelstahl
Gewicht: ca. 6kg

Gewichte

Bausatz Pos. 1 bis 5	~33kg

Änderungen vorbehalten

IBC Mischer ESM 0.75/133-RT

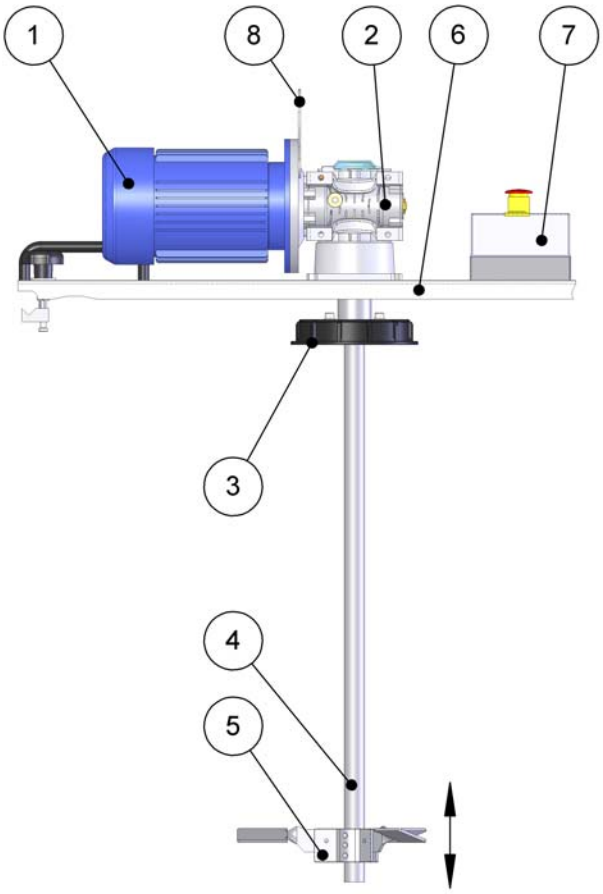

Für Viskosität bis ca. 6000mPa s

1 PAGERIS- Motor BG90

Leistung	0.75 kW (IE3)
Stromart	3~Phase, 50Hz ¦¦ 60Hz
Betr.-Spannung	/\230V, Y380-400V ¦¦ Y460-480V
Schutzart	IP 55 (PTC-Sensor) / Isolierklasse F
Stromaufnahme	/\~3.50 A,Y~2.00 A ¦¦ Y~2.00 A
Drehzahl	1000 U/min. ¦¦ 1200 U/min.
	Art.-Nr. 13240752IE3
	Gewicht: ca. 19.5kg

2 PAGERIS- Getriebe ESG63

Übersetzung	i = 7.5
Drehzahl	133 U/min
Drehmoment	~40 Nm
	Art.-Nr. 15063007
	Gewicht: ca. 6.5kg

3 IBC - Dichtflanschdeckel

inkl. Radialwellendichtring PTFE

IBC-Dichtflanschdeckel DN150 **Art.-Nr. 19010202**

4 PAGERIS- Mischerwelle ESG63

Ø50x30 Edelstahl 1.4435

L 900 **Art.-Nr. 10630903**

Gewicht: ca. 4.5kg

5 PAGERIS- Klappmischflügel KLR3

Ø400/ 3 Flügel **Art.-Nr. 16370407**

Material: 1.4571 (Edelstahl)

6 PAGERIS IBC – Traverse

komplett montiert

RT 1000 **Art.-Nr. 19010222**

RT 800 **Art.-Nr. 19010219**

Gewicht: ca. 6kg

7 Motorschutzschalter

Motorschutzschalter mit NOT-Aus-Taster auf Traverse montiert und verdrahtet, Anschlussleitung 5m PUR-Kabel mit CEE16 Stecker

Art.-Nr. 19335051

8 IBC-Aufhängeöse

Für Getriebe ESG 63 **Art.-Nr. 10004625**

Gewichte

Bausatz Pos. 1 bis 8	~40kg

Änderungen vorbehalten

IBC Mischer ESM 1.5/200-RT

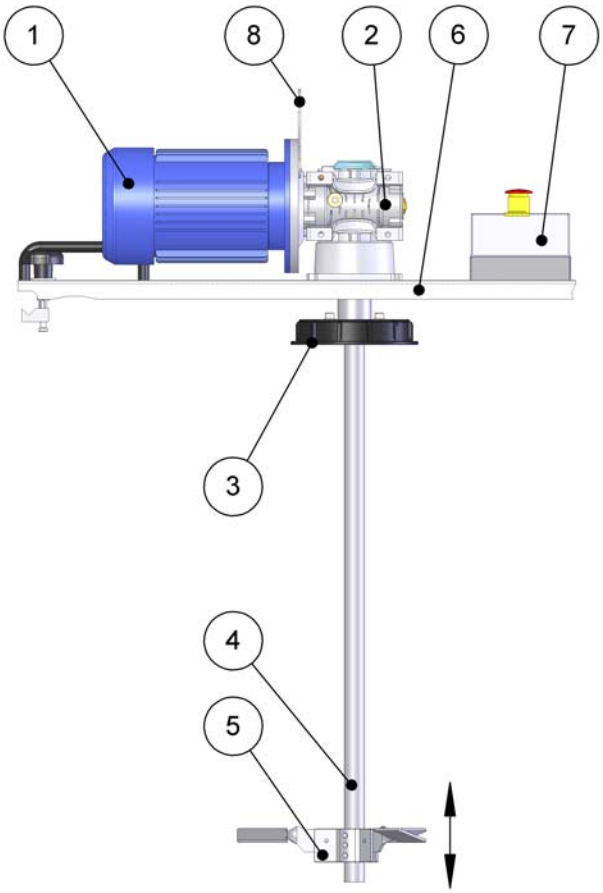

Für Viskosität bis ca. 6000mPa s

1 PAGERIS- Motor BG90

Leistung	1.5 kW (IE3)
Stromart	3~Phase, 50Hz ¦¦ 60Hz
Betr.-Spannung	/\230V, Y380-400V ¦¦ Y460-480V
Schutzart	IP 55 (PTC-Sensor) / Isolierklasse F
Stromaufnahme	/\~5.80 A,Y~3.30 A ¦¦ Y~3.30 A
Drehzahl	1500 U/min. ¦¦ 1800 U/min.
	Art.-Nr. 13241503IE3
	Gewicht: ca. 21.5kg

2 PAGERIS- Getriebe ESG63

Übersetzung	i = 7.5
Drehzahl	200 U/min
Drehmoment	~60 Nm
	Art.-Nr. 15063007
	Gewicht: ca. 6.5kg

3 IBC - Dichtflanschdeckel

inkl. Radialwellendichtring PTFE

IBC-Dichtflanschdeckel DN150 **Art.-Nr. 19010202**

4 PAGERIS- Mischerwelle ESG63

Ø50x30 Edelstahl 1.4435

L 900 **Art.-Nr. 10630903**

Gewicht: ca. 4.5kg

5 PAGERIS- Klappmischflügel KLR3

Ø400/ 3 Flügel **Art.-Nr. 16370407**

Material: 1.4571 (Edelstahl)

6 PAGERIS IBC – Traverse

komplett montiert

RT 1000 **Art.-Nr. 19010222**

RT 800 **Art.-Nr. 19010219**

Gewicht: ca. 6kg

7 Motorschutzschalter

Motorschutzschalter mit NOT-Aus-Taster auf Traverse montiert und verdrahtet, Anschlussleitung 5m PUR-Kabel mit CEE16 Stecker

Art.-Nr. 19335051

8 IBC-Aufhängeöse

Für Getriebe ESG 63 **Art.-Nr. 10004625**

Gewichte

Bausatz Pos. 1 bis 8	~42kg

Änderungen vorbehalten

IBC Mischer ESM 1.5/70-RT

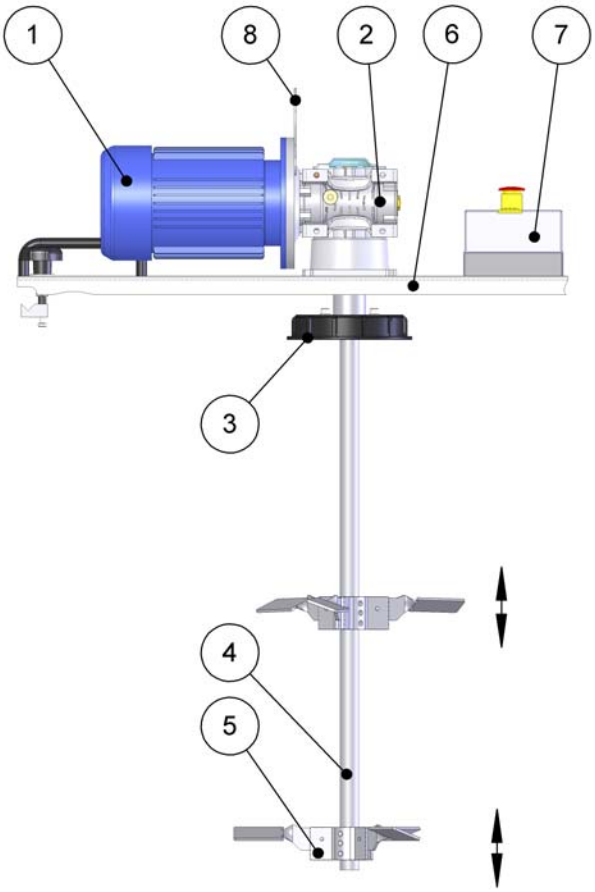

Für Viskosität bis ca. 10000mPa s

1 PAGERIS- Motor BG90

Leistung	1.5 kW (IE3)
Stromart	3~Phase, 50Hz ¦¦ 60Hz
Betr.-Spannung	/\230V, Y380-400V ¦¦ Y460-480V
Schutzart	IP 55 (PTC-Sensor) / Isolierklasse F
Stromaufnahme	/\~5.80 A,Y~3.30 A ¦¦ Y~3.30 A
Drehzahl	1500 U/min. ¦¦ 1800 U/min.
	Art.-Nr. 13241503IE3
	Gewicht: ca. 21.5kg

2 PAGERIS- Getriebe ESG63

Übersetzung	i = 20
Drehzahl	70 U/min
Drehmoment	~160 Nm
	Art.-Nr. 15063020
	Gewicht: ca. 6.5kg

3 IBC - Dichtflanschdeckel

inkl. Radialwellendichtring PTFE

IBC-Dichtflanschdeckel DN150 **Art.-Nr. 19010202**

4 PAGERIS- Mischerwelle ESG63

Ø50x30 Edelstahl 1.4435

L 900 **Art.-Nr. 10630903**

Gewicht: ca. 4.5kg

5 PAGERIS- Klappmischflügel KLR3 (2x)

Ø400/ 3 Flügel **Art.-Nr. 16370407**

Material: 1.4571 (Edelstahl)

6 PAGERIS IBC – Traverse

komplett montiert

RT 1000 **Art.-Nr. 19010222**

RT 800 **Art.-Nr. 19010219**

Gewicht: ca. 6kg

7 Motorschutzschalter

Motorschutzschalter mit NOT-Aus-Taster auf Traverse montiert und verdrahtet, Anschlussleitung 5m PUR-Kabel mit CEE16 Stecker

Art.-Nr. 19335051

8 IBC-Aufhängeöse

Für Getriebe ESG 63 **Art.-Nr. 10004625**

Gewichte

Bausatz Pos. 1 bis 8	~43kg

Änderungen vorbehalten

PAGERIS – IBC- Zubehör

1 PAGERIS IBC – Traverse

Komplett montiert, mit Griffen und Befestigungsschrauben	
RT 1000	**Art.-Nr. 19010222**
RT 800	**Art.-Nr. 19010219**
Gewicht: ca. 6kg	
Material: 1.4301 (Edelstahl)	

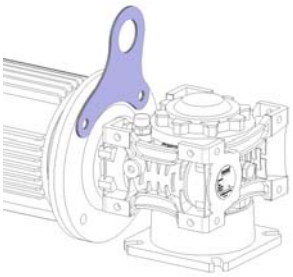

2 PAGERIS- IBC Aufhängeöse

passend zu Getriebe	
ESG 63	**Art.-Nr. 10004625**
Material: 1.4301 (Edelstahl)	

3 IBC-Haltebügel für BG80/BG90

Passend zu Motoren BG80 und BG90	
	Art.-Nr. 10004674
Material: 1.4301 (Edelstahl)	

4 IBC Gabelschuh

passend zu Traverse	Stck.
	Art.-Nr. 10004685
Material: 1.4301 (Edelstahl)	

Änderungen vorbehalten

PAGERIS – IBC- Zubehör

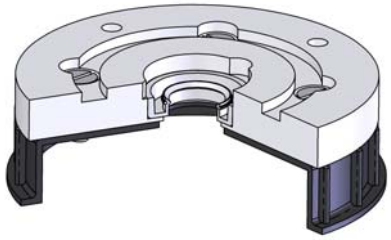

1 Dichtflansch-Deckel DN150

Motor	NW	ØWelle	Art.-Nr.
BG71	150	25	19010210
BG71	225	25	19010211
BG80	150	30	19010212
BG80	225	30	19010213
BG90	150	35	19010214
BG90	225	35	19010215

inkl. eingebautem Radialwellendichtring PTFE

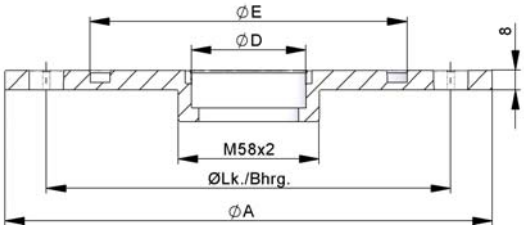

2 PAGERIS Dichtflansch IBC

passend zu Schutzrohr IBC M58x2
Material: PP (Polypropylen)

BG	ØA	ØLk./ Bhrg.	ØD	ØE	Art.-Nr.
71	160	Ø130 / Ø9(4x)	47	110	19020692
80	200	Ø165 / Ø11(4x)	47	130	19020693
90	200	Ø165 / Ø11(4x)	52	130	19020694

3 Schutzrohr IBC M58x2

Länge 110mm x AØ63mm
Material: PE (Polyethylen)

		Art.-Nr.
		10004690

4 Deckel für Schutzrohr

passend zu Schutzrohr IBC M58x2
Material: PE (Polyethylen)

		Art.-Nr.
DN150	Deckel IBC DN150 Schutzrohr	10004694
DN225	Deckel IBC DN225 Schutzrohr	10004695

5 Dichtflansch-Deckel DN150 (ESM-ESG63)

inkl. eingebautem Radialwellendichtring PTFE
Deckel DIN150 **Art.-Nr. 19010202**

Änderungen vorbehalten

PAGERIS®

Übersicht

PAGERIS- EHM Mischer

1500 U/min	0.09 – 4.0kW
1000 U/min	0.12 – 2.2kW
750 U/min	0.06 – 1.5kW
500 U/min	0.18kW

Andere Drehzahlen, Motorleistungen und Wellenlängen auf Anfrage

PAGERIS- ESM Getrieberührwerke

70 U/min	0.12 – 4.0kW

Andere Drehzahlen, Motorleistungen und Wellenlängen auf Anfrage

PAGERIS- EVGK Krählwerke

EVGK 025	0.25kW 0.08 – 0.32 U/min
EVGK 037	0.37kW 0.08 – 0.32 U/min

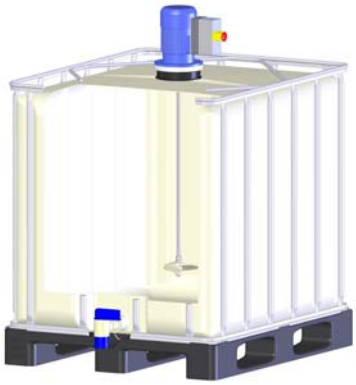

PAGERIS- IBC Mischer

1500 U/min	0.55 – 1.1kW
1000 U/min	0.55 – 1.1kW
200 U/min	0.25 – 1.5kW
133 U/min	0.18 – 1.1kW
70 U/min	0.25 – 1.1kW

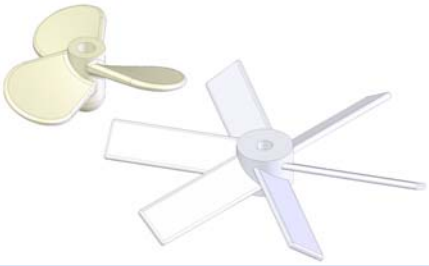

PAGERIS- Komponenten und Zubehör

Motoren, Frequenzumrichter, Mischflügel, Dichtflansche, Radialwellendichtringe, Anklemmvorrichtung

Änderungen vorbehalten

Motoren 3x400V /50Hz

Dreh-zahl U/min	Bau-grösse BG	Leistung kW	Strom-aufnahme A (400V)	(1)	(2)	Gewicht ~kg	Ø Flansch mm	Ø Welle mm	Art.-Nr.
1500 4-Pol	56	0.09	0.40	IE1		2.9	120	9	13090093
	63	0.12	0.45	IE1		3.6	140	11	13110123
	63	0.18	0.65	IE1		4.2	140	11	13110183
	71	0.25	0.85	IE1	PTC	4.8	160	14	13140253
	71	0.37	1.30	IE1	PTC	5.9	160	14	13140373
	80	0.55	1.70	IE1	PTC	7.5	200	19	13190553
	80	0.75	2.20	IE2	PTC	9.6	200	19	13190753IE2
	90	1.10	2.60	IE2	PTC	16.3	200	24	13241103IE2
	90	1.50	3.40	IE2	PTC	19	200	24	13241503IE2
	100	2.20	4.50	IE2	PTC	25.5	250	28	13282203IE2
	100	3.00	6.60	IE2	PTC	30	250	28	13283003IE2
	112	4.00	8.40	IE2	PTC	35.5	250	28	13284003IE2
	132	5.50	11.30	IE2	PTC	69	300	38	13385503IE2
1000 6-Pol	63	0.12	0.60	IE1		4.2	140	11	13110122
	71	0.18	0.75	IE1		4.8	160	14	13140182
	71	0.25	1.00	IE1		5.8	160	14	13140252
	80	0.37	1.40	IE1		7.4	200	19	13190372
	80	0.55	1.80	IE1		8.6	200	19	13190552
	90	0.75	2.00	IE2	PTC	16.5	200	24	13240752IE2
	90	1.10	2.90	IE2	PTC	19	200	24	13241102IE2
	100	1.50	3.70	IE2	PTC	22	250	28	13281502IE2
	112	2.20	5.10	IE2	PTC	32	250	28	13282202IE2
750 8-Pol	63	0.06	0.55	IE1		4.2	140	11	13110061
	71	0.12	0.70	IE1		5.8	160	14	13140121
	80	0.25	1.20	IE1		8.9	200	19	13190251
	90	0.37	1.40	IE1		13.4	200	24	13240371
	90	0.55	1.90	IE1		15.3	200	24	13240551
	100	0.75	2.30	IE1		23.6	250	28	13280751
	100	1.10	3.40	IE1		26.3	250	28	13281101
	112	1.50	4.00	IE1		31	250	28	13281501
500 12-Pol	80	0.18	1.3	IE1		12	200	19	13190180
750/1500 8/4-Pol	71	0.25/0.09	1.50/0.62			6	160	14	13140204
	80	0.30/0.55	1.50/1.40			8.6	200	19	13190554
	90	0.37/0.75	1.70/1.70			14.9	200	24	13240704
	90	0.55/1.00	2.10/2.20			16.6	200	24	13241004
	100	0.90/1.70	3.20/3.70			26	250	28	13281604
	112	1.60/3.00	5.10/6.30			33	250	28	13282404

Motoren 1x230V /50Hz

Dreh-zahl U/min	Bau-grösse BG	Leistung kW	Strom-aufnahme A (230V)	(1)	(2)	Gewicht ~kg	Ø Flansch mm	Ø Welle mm	Art.-Nr.
1500 4-Pol	56	0.06	0.50			2.9	120	9	13090065
	56	0.09	0.90			4.1	120	9	13090095
	63	0.12	1.13			4.3	140	11	13110125
	63	0.18	1.70			5.1	140	11	13110185
	71	0.25	2.25			5.9	160	14	13140255
	71	0.37	2.82			7.3	160	14	13140375
	80	0.55	3.82			9.8	200	19	13190555
	80	0.75	5.04			11.8	200	19	13190755
1000 6-Pol	71	0.12	1.30			5.0	160	14	13140126
	71	0.18	2.34			6.0	160	14	13140186
	80	0.37	3.13			8.8	200	19	13190376
	80	0.55	3.50			11.3	200	19	13190556

(1) Effizienzklasse nach EN 60034-30:2009 (IE = International Efficiency)
(2) PTC Temperaturfühler (Kaltleiterthermofühler)

Änderungen vorbehalten

Motoren 3x400V /50Hz

Dreh-zahl	Bau-grösse	Leistung	Strom-aufnahme	(1)	(2)	Gewicht	Ø Flansch	Ø Welle	Art.-Nr.
U/min	BG	kW	A (400V)			~kg	mm	mm	
1500 4-Pol	80	0.75	2.10	IE3	PTC	12	200	19	13190753IE3
	90	1.10	2.60	IE3	PTC	19	200	24	13241103IE3
	90	1.50	3.30	IE3	PTC	21.5	200	24	13241503IE3
	100	2.20	4.60	IE3	PTC	28.5	250	28	13282203IE3
	100	3.00	6.50	IE3	PTC	34	250	28	13283003IE3
	112	4.00	8.30	IE3	PTC	40	250	28	13284003IE3
	132	5.50	10.40	IE3	PTC	74.5	300	38	13385503IE3
1000 6-Pol	90	0.75	2.00	IE3	PTC	19.5	200	24	13240752IE3
	90	1.10	2.70	IE3	PTC	21	200	24	13241102IE3
	100	1.50	3.70	IE3	PTC	23	250	28	13281502IE3
	112	2.20	5.20	IE3	PTC	37	250	28	13282202IE3

(1) Effizienzklasse nach EN 60034-30:2009 (IE = International Efficiency)
(2) PTC Temperaturfühler (Kaltleiterthermofühler)

Änderungen vorbehalten

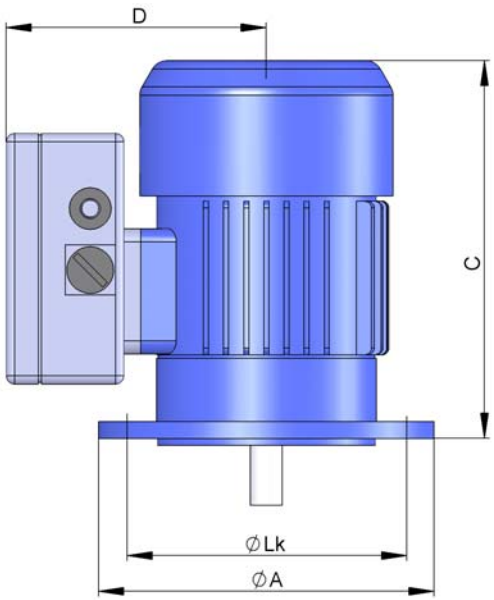

PAGERIS Motoren

mit angebautem Frequenzumrichter

Merkmale

Anschluss	1 Phase 230V/50Hz
Schutzart	IP54
Frequenzbereich	0-100 Hz regelbar (0 – 2800 U/min)
Ohne Anschlusskabel	siehe elektrisches Zubehör

BG	kW	ØA	ØLk	~C	D	Art.-Nr.
63	0.18	140	115	205	140	17110185
71	0.37	160	130	233	150	17140375
80	0.75	200	165	259	170	17190755
90	1.50	200	165	280	185	17241505

ØLk= Lockkreisdurchmesser

Elektrisches Zubehör

3m Anschlusskabel, montiert, ohne Stecker	10000090
5m Anschlusskabel, montiert, ohne Stecker	10000091
Stecker T12 (Gummi), montiert	10000076
Stecker Schuko (Gummi), montiert	10000077

Frequenzumrichter passend zu PAGERIS Motoren

Merkmale

Hauptschalter
rechts – links Schalter
Sollwertpotentiometer
Standard Keypad
Gehäuse Schutzart IP66 / NEMA 12
Potentialfreie Steuer- und Meldekontakte

1 Phase FU 230 – 240V

kW	Amp	Grösse	H	B	T	Art.-Nr.
0.37	2.3	1	232	161	175	17120375
0.75	4.3	1	232	161	175	17120755
1.50	7.0	1	232	161	175	17121505
2.20	10.5	2	257	188	187	17222205

3 Phase FU 380 – 480V

kW	Amp	Grösse	H	B	T	Art.-Nr.
0.75	2.2	1	232	161	175	17140755
1.50	4.1	1	232	161	175	17141505
2.20	5.8	2	257	188	187	17242205
4.00	9.5	2	257	188	187	17244005
5.50	14.0	3	310	211	243	17345505
7.50	18.0	3	310	211	243	17347505

Hinweis

Bei Dauerbetrieb des Motors <20Hz und Volllast, wird für die Wärmeabfuhr des Motors eine Fremdbelüftung empfohlen.
Motor mit Fremdbelüftung auf Anfrage

Änderungen vorbehalten

PAGERIS – Mischflügel DRK

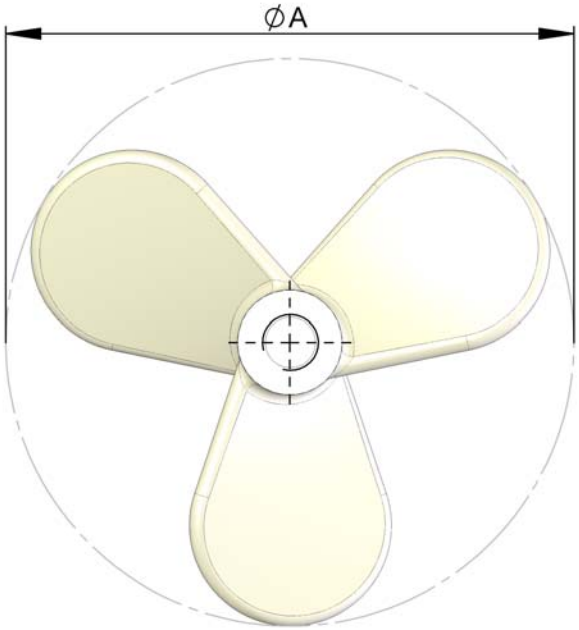

Mischflügel DRK PVDF

Material: PVDF (Polyvinylidenfluorid)

ØA	B	Gewicht (kg)	Art.-Nr.
88	40.5	0.04	16880088
100	40.5	0.05	16880100
113	44.5	0.06	16880113
125	44.5	0.07	16880125
138	54.0	0.11	16880138
150	54.0	0.13	16880150
163	59.5	0.16	16880163
175	59.5	0.19	16880175
188	57.0	0.22	16880188
200	57.0	0.25	16880200
213	65.5	0.33	16880213
225	65.5	0.35	16880225
238	76.5	0.42	16880238
250	76.5	0.45	16880250

Mischflügel DRK PVDF-Kfv

Material: PVDF (Polyvinylidenfluorid) Kohlefaserverstärkt

ØA	B	Gewicht (kg)	Art.-Nr.
175	59.5	0.20	16990175
188	57.0	0.22	16990188
200	57.0	0.26	16990200
213	65.5	0.33	16990213
225	65.5	0.37	16990225
238	76.5	0.43	16990238
250	76.5	0.46	16990250

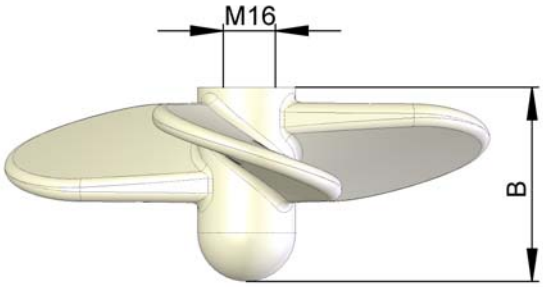

Mischflügel DRK PP-Gfv

Material: PP (Polypropylen) Glasfaserverstärkt

ØA	B	Gewicht (kg)	Art.-Nr.
100	40.5	0.03	16660100
125	44.5	0.04	16660125
150	54.0	0.08	16660150
175	59.5	0.11	16660175
200	57.0	0.15	16660200
225	65.5	0.22	16660225
250	76.5	0.28	16660250

Änderungen vorbehalten

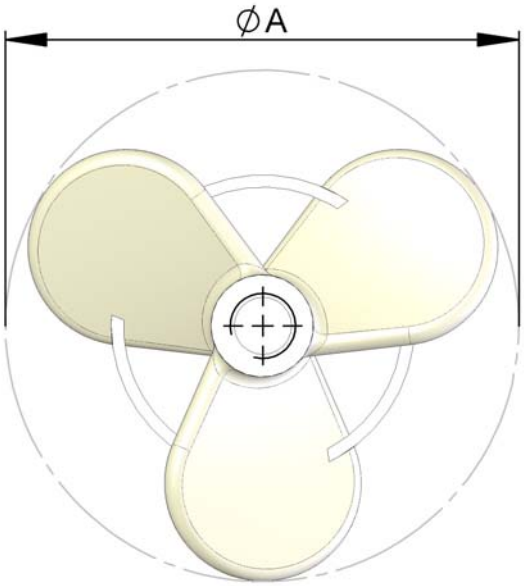

Mischflügel DRK-L PVDF

Material: PVDF (Polyvinylidenfluorid)

ØA	B	Art.-Nr.
88	42	16220088
100	50	16220100
125	62	16220125
150	66	16220150
175	73	16220175
200	77	16220200

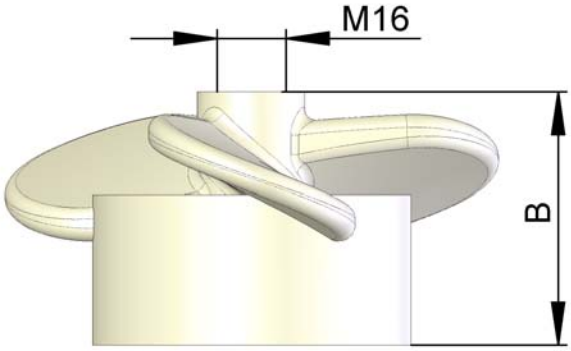

Änderungen vorbehalten

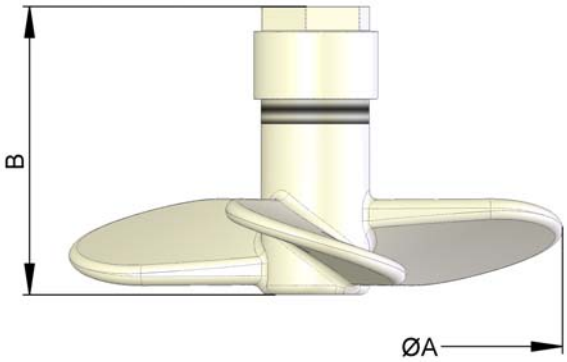

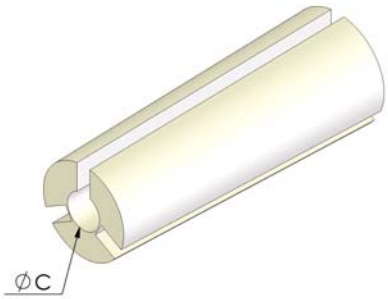

Mischflügel DRK-S PVDF

Material: PVDF (Polyvinylidenfluorid)

Baugrösse 1

ØA	~B	Art.-Nr.
100	90	19020449
125	90	19020450
150	90	19020451
175	90	19020452
Überwurfmutter Baugrösse 1		19020438

Baugrösse 2

ØA	~B	Art.-Nr.
150	105	19020767
175	105	19020768
200	105	19020453
225	105	19020454
250	105	19020455
Überwurfmutter Baugrösse 2		19020439

Achtung: Überwurfmutter ist bei Bestellung des Flügels im Lieferumfang enthalten

Spannbüchse zu Mischflügel DRK-S PVDF

Material: PVDF (Polyvinylidenfluorid)

Baugrösse 1

ØC Wellendurchmesser	Art.-Nr.
10	19020456
14	19020457
15	19020458
19	19020459

Baugrösse 2

ØC Wellendurchmesser	Art.-Nr.
20	19020460
22	19020461
25	19020462
27	19020463
28	19020464
30	19020465
32	19020571

Änderungen vorbehalten

PAGERIS Mischflügel DRS+KLPS

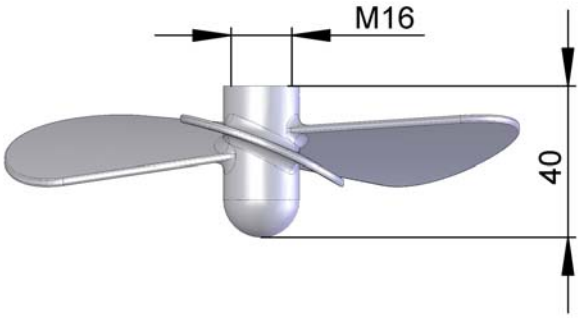

Mischflügel DRS 1.4571 (Edelstahl)

ØA	Gewicht (kg)	Art.-Nr.
80	0.08	16330080
100	0.10	16330100
125	0.13	16330125
150	0.16	16330150
175	0.21	16330175
200	0.30	16330200
225	0.42	16330225
250	0.50	16330250
275	0.65	16330275
300	0.74	16330300

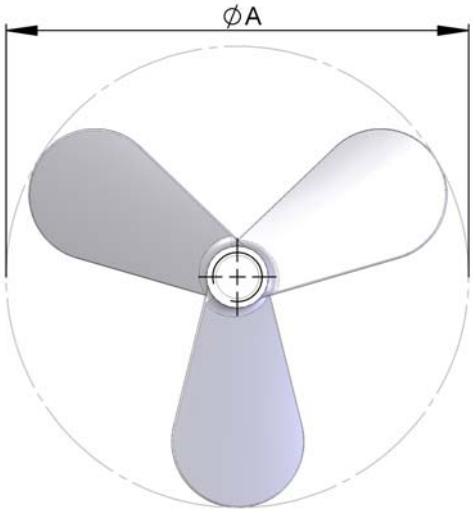

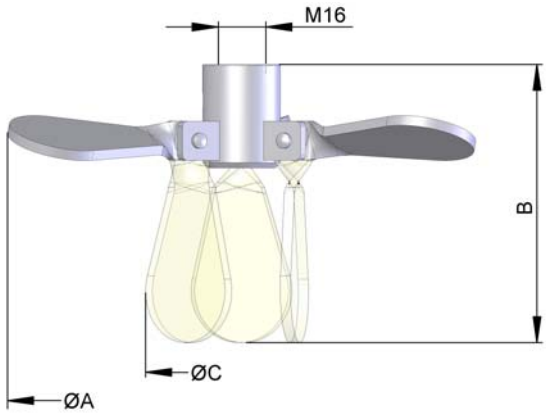

Mischflügel KLPS 1.4571 (Edelstahl)

ØA	B	ØC ca.	Art.-Nr.
150	83	66	16380150
175	95	67	16380175
200	107	68	16380200
225	120	69	16380225
250	132	70	16380250

Änderungen vorbehalten

PAGERIS Mischflügel DRS - S

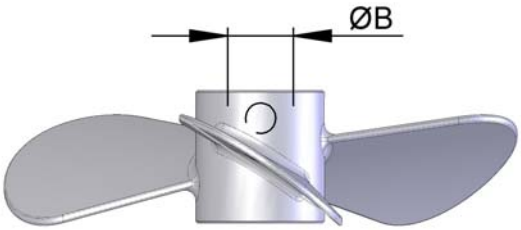

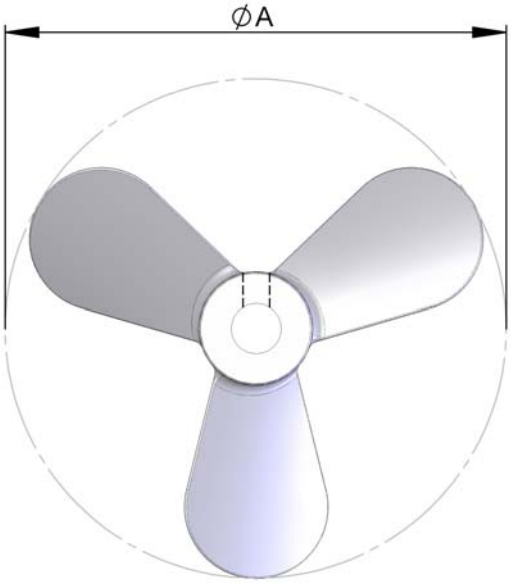

Mischflügel DRS - S 1.4571

Material: 1.4571 (Edelstahl)
Lieferumfang: inkl.Befestigungsschraube DMÜ

ØA	ØB	Art.-Nr.
150	20	16420150
175	20	16420175
200	20	16420200
225	20	16402225
250	20	16420250
175	25	16425175
200	25	16425200
225	25	16425225
250	25	16425250
275	25	16425275
300	25	16425300
200	30	16430200
225	30	16430225
250	30	16430250
275	30	16430275
300	30	16430300

Änderungen vorbehalten

PAGERIS Mischflügel DRZ

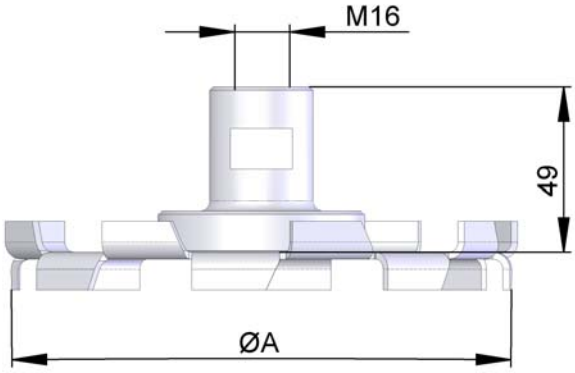

Mischflügel DRZ 1.4571 (Dissolverscheibe)

Material: 1.4571 (Edelstahl)
Hinweis: verwendbar ab Mischerbaugrösse BG90

ØA	Zähnezahl		Art.-Nr.
100	12		1000401
125	14		1000402
140	16	(IBC DN150)	1000410
150	16		1000403
175	18		1000404
200	20		1000405
225	22		1000406
250	24		1000407
275	28		1000408
300	30		1000409

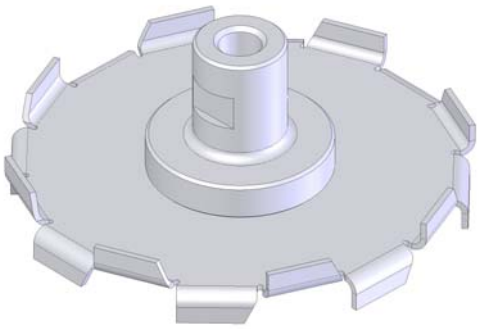

Änderungen vorbehalten

PAGERIS – Mischflügel SR6

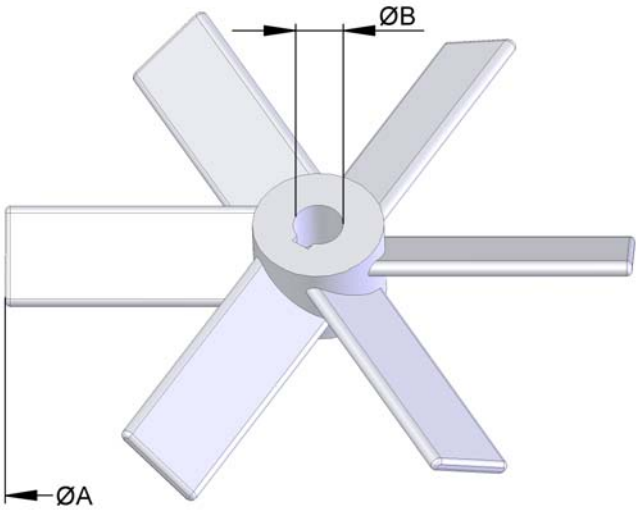

Mischflügel SR6 PP

Material: PP (Polypropylen)

	ØB=20	ØB=30	ØB=40
ØA	**Art.-Nr.**	**Art.-Nr.**	**Art.-Nr.**
300	16670303	16670304	16670305
350	16670353	16670354	16670355
400	16670403	16670404	16670405
450	16670453	16670454	16670455
500	16670503	16670504	16670505
550	16670553	16670554	16670555
600	16670603	16670604	16670605
650	16670653	16670654	16670655
700	16670703	16670704	16670705
750	16670753	16670754	16670755
800	16670803	16670804	16670805
850	16670853	16670854	16670855
900	16670903	16670904	16670905
950	16670953	16670954	16670955
1000	16671003	16671004	16671005
1050	16671053	16671054	16671055

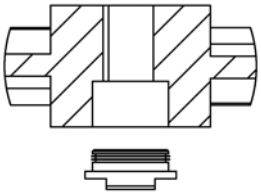

Detail Nabe mit Schutzdeckel

Mischflügel SR6 PVDF

Material: PVDF (Polyvinylidenfluorid)

	ØB=20	ØB=30	ØB=40
ØA	**Art.-Nr.**	**Art.-Nr.**	**Art.-Nr.**
300	16890303	16890304	16890305
350	16890353	16890354	16890355
400	16890403	16890404	16890405
450	16890453	16890454	16890455
500	16890503	16890504	16890505
550	16890553	16890554	16890555
600	16890603	16890604	16890605
650	16890653	16890654	16890655
700	16890703	16890704	16890705
750	16890753	16890754	16890755
800	16890803	16890804	16890805
850	16890853	16890854	16890855
900	16890903	16890904	16890905
950	16890953	16890954	16890955
1000	16891003	16891004	16891005

Schutzdeckel für Wellen mit Überzug

Werkstoff	Art.-Nr.
PP (Polypropylen)	**19020357**
PVDF (Polyvinylidenfluorid)	**19020358**

Änderungen vorbehalten

PAGERIS Mischflügel SR3+KLR3

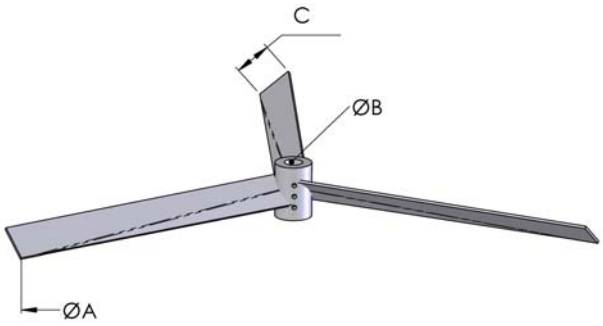

Mischflügel SR3 1.4571

Material: 1.4571 (Edelstahl)
Lieferumfang: inkl. Befestigungsschrauben DMÜ

ØA	ØB	C	Art.-Nr.
300	30	60	16350307
350	30	60	16350357
400	30	70	16350407
450	30	70	16350457
500	30	80	16350507
550	30	80	16350557
600	30	80	16350607
650	30	80	16350657
700	30	80	16350707
750	30	90	16350757
ØA	**ØB**	**C**	**Art.-Nr.**
300	40	60	16350308
350	40	60	16350358
400	40	70	16350408
450	40	70	16350458
500	40	80	16350508
550	40	80	16350558
600	40	80	16350608
650	40	80	16350658
700	40	80	16350708
750	40	90	16350758
800	40	90	16350808
850	40	90	16350858
900	40	100	16350908
950	40	100	16350958
ØA	**ØB**	**C**	**Art.-Nr.**
900	50	100	16350909
950	50	100	16350959
1000	50	100	16351009
1100	50	100	16351109
1200	50	100	16351209

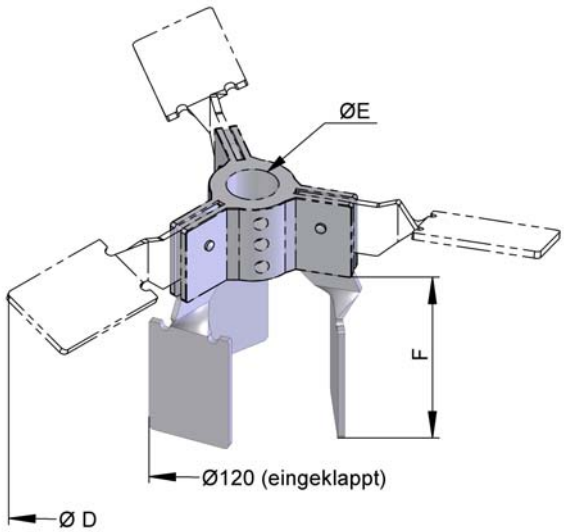

Klapp- Mischflügel KLR3 1.4571

Material:1.4571 (Edelstahl)
Lieferumfang: incl. Befestigungsschrauben DMÜ

ØD	ØE	F	Art.-Nr.
350	30	100	16370357
400	30	125	16370407

Änderungen vorbehalten

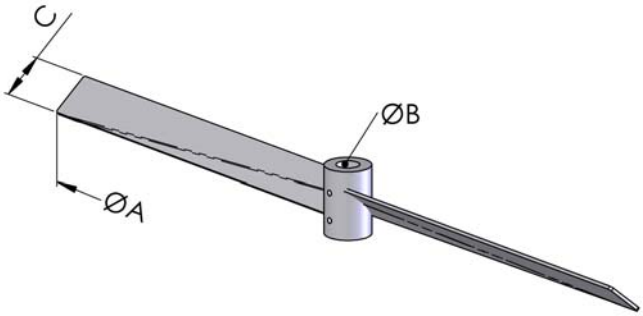

Mischflügel SR2 1.4571

Material: 1.4571 (Edelstahl)
Lieferumfang: inkl. Befestigungsschrauben DMÜ

ØA	ØB	C	Art.-Nr.
300	30	60	16360307
350	30	60	16360357
400	30	70	16360407
450	30	70	16360457
500	30	80	16360507
550	30	80	16360557
600	30	80	16360607
650	30	80	16360657
700	30	80	16360707
750	30	90	16360757
800	30	90	16360807
850	30	90	16360857
ØA	**ØB**	**C**	**Art.-Nr.**
300	40	60	16360308
350	40	60	16360358
400	40	70	16360408
450	40	70	16360458
500	40	80	16360508
550	40	80	16360558
600	40	80	16360608
650	40	80	16360658
700	40	80	16360708
750	40	90	16360758
800	40	90	16360808
850	40	90	16360858
900	40	100	16360908
950	40	100	16360958
1000	40	100	16361008
1100	40	100	16361108
1200	40	100	16361208
ØA	**ØB**	**C**	**Art.-Nr.**
900	50	100	16360909
950	50	100	16360959
1000	50	100	16361009
1100	50	100	16361109
1200	50	100	16361209

Änderungen vorbehalten

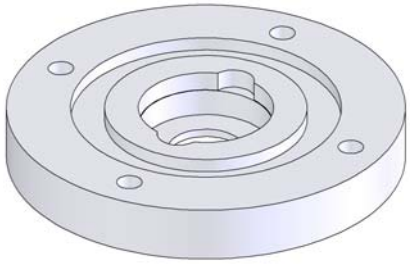

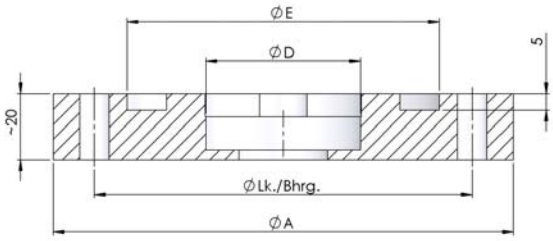

Dichtflansch EHM

Mit Passung (ØD) für Radialwellendichtring

Material: PP (Polypropylen)

BG	ØA	ØLk./ Bhrg.	ØD	ØE	Art.-Nr.
56	120	Ø100 / Ø7(4x)	47	80	19020105
63	140	Ø115 / Ø9(4x)	47	95	19020108
71	160	Ø130 / Ø9(4x)	47	110	19020111
80	200	Ø165 / Ø11(4x)	47	130	19020114
90	200	Ø165 / Ø11(4x)	52	130	19020122
100	250	Ø215 / Ø13(4x)	68	180	19020117
112	250	Ø215 / Ø13(4x)	68	180	19020117

Material: PVDF (Polyvinylidenfluorid)

BG	ØA	ØLk./ Bhrg.	ØD	ØE	Art.-Nr.
56	120	Ø100 / Ø7(4x)	47	80	19020106
63	140	Ø115 / Ø9(4x)	47	95	19020109
71	160	Ø130 / Ø9(4x)	47	110	19020112
80	200	Ø165 / Ø11(4x)	47	130	19020115
90	200	Ø165 / Ø11(4x)	52	130	19020123
100	250	Ø215 / Ø13(4x)	68	180	19020118
112	250	Ø215 / Ø13(4x)	68	180	19020118

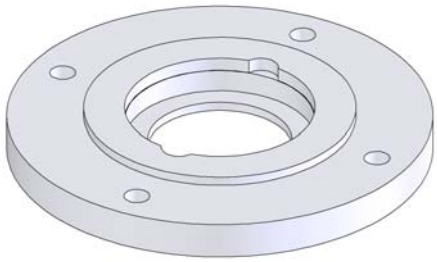

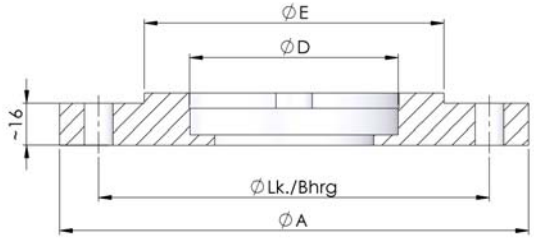

Dichtflansch ESM

Mit Passung (ØD) für Radialwellendichtring

Material: PP (Polypropylen)

ESG	ØA	ØLk./ Bhrg.	ØD	ØE	Art.-Nr.
40	110	Ø87 / Ø8.5(4x)	47	60	19020038
50	125	Ø90 / Ø10(4x)	68	70	19020046
63	180	Ø150 / Ø11(4x)	80	115	19020050
90	210	Ø176 / Ø12(4x)	80	152	19020054
110	280	Ø230 / Ø13(4x)	80	179	19020059
130	320	Ø255 / Ø16(4x)	110	180	19020062
150	320	Ø255 / Ø16(4x)	110	180	19020062

Material: PVDF (Polyvinylidenfluorid)

ESG	ØA	ØLk./ Bhrg.	ØD	ØE	Art.-Nr.
40	110	Ø87 / Ø8.5(4x)	47	60	19020037
50	125	Ø90 / Ø10(4x)	68	70	19020045
63	180	Ø150 / Ø11(4x)	80	115	19020049
90	210	Ø176 / Ø12(4x)	80	152	19020053
110	280	Ø230 / Ø13(4x)	80	179	19020058
130	320	Ø255 / Ø16(4x)	110	180	19020061
150	320	Ø255 / Ø16(4x)	110	180	19020061

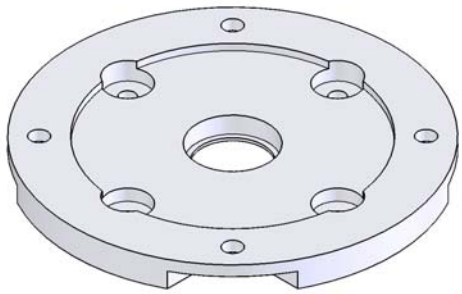

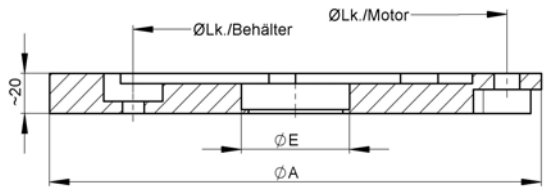

Übergangsflansch EHM

Mit Passung (ØE) für Radialwellendichtring

Material: PP (Polypropylen)

BG	ØA	ØLk./B	ØLk./M	ØE	Art.-Nr.
63/56	140	100/Ø7(4x)	115/Ø9(4x)	47	19010216
63/71	160	130/Ø9(4x)	115/Ø9(4x)	47	19010236
71/56	160	100/Ø7(4x)	130/Ø9(4x)	47	19010239
71/63	160	115/Ø9(4x)	130/Ø9(4x)	47	19010240
80/71	200	130/Ø11(4x)	165/Ø11(4x)	47	19010135
90/71	200	130/Ø11(4x)	165/Ø11(4x)	52	19010136
100/80	250	165/Ø11(4x)	215/Ø13(4x)	68	19010200
112/90	250	165/Ø11(4x)	215/Ø13(4x)	68	19010200

Änderungen vorbehalten

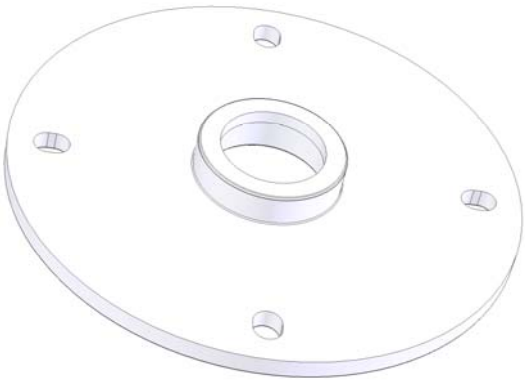

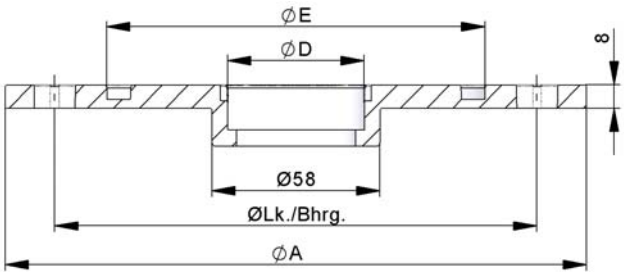

PAGERIS Dichtflansch EHM

Mit Passung (ØD) für Radialwellendichtring

Material: PP (Polypropylen)

BG	ØA	ØLk./ Bhrg.	ØD	ØE	Art.-Nr.
56	120	Ø100 / Ø7(4x)	47	80	19020670
63	140	Ø115 / Ø9(4x)	47	95	19020671
71	160	Ø130 / Ø9(4x)	47	110	19020672
80	200	Ø165 / Ø11(4x)	47	130	19020673
90	200	Ø165 / Ø11(4x)	52	130	19020674

Material: PVDF (Polyvinylidenfluorid)

BG	ØA	ØLk./ Bhrg.	ØD	ØE	Art.-Nr.
56	120	Ø100 / Ø7(4x)	47	80	19020680
63	140	Ø115 / Ø9(4x)	47	95	19020681
71	160	Ø130 / Ø9(4x)	47	110	19020682
80	200	Ø165 / Ø11(4x)	47	130	19020683
90	200	Ø165 / Ø11(4x)	52	130	19020684

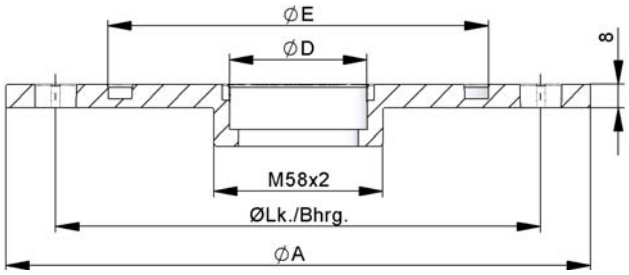

PAGERIS Dichtflansch

Mit Gewinde M58x2, passend zu Schutzrohr M58x2

Material: PP (Polypropylen)

BG	ØA	ØLk./ Bhrg.	ØD	ØE	Art.-Nr.
71	160	Ø130 / Ø9(4x)	47	110	19020692
80	200	Ø165 / Ø11(4x)	47	130	19020693
90	200	Ø165 / Ø11(4x)	52	130	19020694

SchutzrohrM58x2

Passend zu PAGERIS Dichtflansch

Material: PE (Polyethylen)

	Art.-Nr.
Länge 110mm x AØ63mm	10004690
Länge 220mm x AØ63mm	10004691

Änderungen vorbehalten

Radialwellendichtring NBR

Material: NBR (Nitril-Butadien-Kautschuk)

BG	ØE	ØF	Art.-Nr.
56	47	20	19020085
63	47	20	19020085
71	47	25	19020087
80	47	30	19020000
90	52	35	19020089
100	68	40	19020091
112	68	40	19020091

ESG	ØE	ØF	Art.-Nr.
40	47	30	19020000
50	68	40	19020091
63	80	50	19020002
90	80	60	19020004
110	80	60	19020004
130	110	70	19020006
150	110	70	19020006

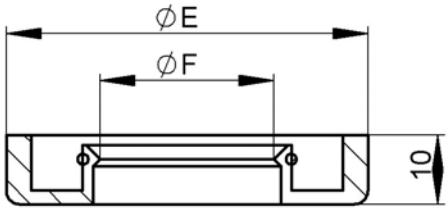

Radialwellendichtring PTFE

Material: PTFE (Polytetrafluoräthylen)

BG	ØE	ØF	Art.-Nr.
56	47	20	19020086
63	47	20	19020086
71	47	25	19020088
80	47	30	19020001
90	52	35	19020090
100	68	40	19020092
112	68	40	19020092

ESG	ØE	ØF	Art.-Nr.
40	47	30	19020001
50	68	40	19020092
63	80	50	19020003
90	80	60	19020005
110	80	60	19020005
130	110	70	19020007
150	110	70	19020007

Änderungen vorbehalten

Anklemmvorrichtung KR2

zu EHM Mischer
max. Traglast: 18 kg

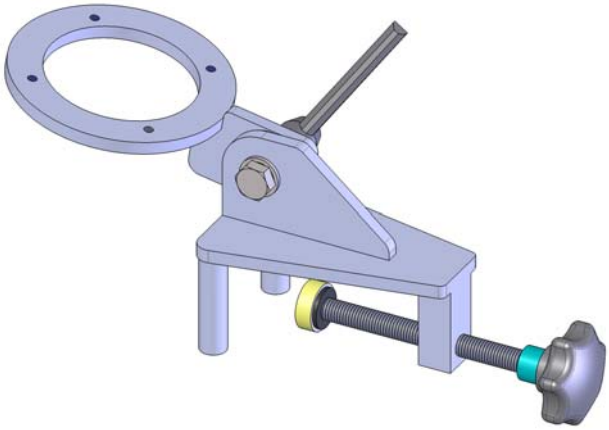

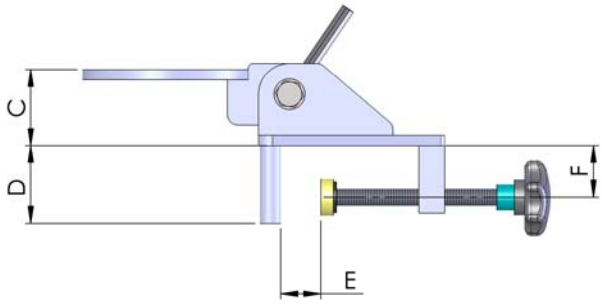

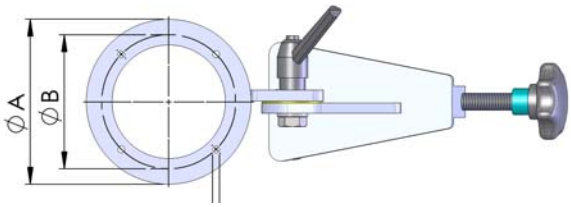

1	BG	ØA	ØB	C	D	E	F	Art.-Nr.	Gewicht
	71	160	130	70	75	≤80	50	19010237	3.9
	80/90	200	165	70	75	≤120	50	19010238	5.0

Material*
Edelstahl
Griffe: Kunststoff

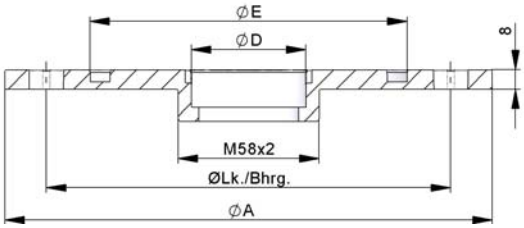

2 PAGERIS Dichtflansch IBC

passend zu Schutzrohr IBC M58x2
Material: PP (Polypropylen)

BG	ØA	ØLk./ Bhrg.	ØD	ØE	Art.-Nr.
71	160	Ø130 / Ø9(4x)	47	110	19020692
80	200	Ø165 / Ø11(4x)	47	130	19020693
90	200	Ø165 / Ø11(4x)	52	130	19020694

3 Schutzrohr IBC M58x2

Länge 220mm x AØ63mm
Material: PE (Polyethylen)

Art.-Nr.
10004691

Änderungen vorbehalten

PAGERIS®

Leistungsübersicht

Beim Einsatz in Abwasseranlagen

Angaben für Musterbecken Massverhältnisse:	
Rundbecken	Tiefe= 1 - 1.5x Durchmesser
Rechteckbecken	Länge= 1 - 2x Breite, Tiefe= 1 - 1.58x Breite

Pageris – Mischer EHM

Motortyp	0.12/4	0.18/4	0.25/4	0.37/4	0.55/4	0.75/4	1.1/4	1.5/4	2.2/4	3.0/4	4.0/4
Leistung kW n = 1500 U/min	0.12	0.18	0.25	0.37	0.55	0.75	1.1	1.5	2.2	3.0	4.0
Mindestumwälz-leistung m^3/h	43	61	75	132	157	278	278	365	365	472	650
Behälterinhalt in m^3											
Standanlagen max. Feststoffe 5%	bis 0.4	0.4-0.7	0.7-1	1-1.5	1.5-3	3-4.5	4.5-6	6-10	10-14	14-20	20-28
Durchlaufanlagen Durchsatz -5fach/h	bis 0.3	0.3-0.6	0.6-0.9	0.9-1.2	1.2-1.5	1.5-2.5	2.5-4	4-6	6-9	9-14	14-20
-10fach/h	bis 0.15	0.15-0.3	0.3-0.45	0.45-0.6	0.6-0.75	0.75-1.25	1.25-2	2-3	3-4.5	4.5-7	7-10
-20fach/h	-	bis 0.1	0.1-0.2	0.2-0.3	0.3-0.4	0.4-0.6	0.6-1	1-1.5	1.5-2.2	2.2-3.5	3.5-5
Kalkmilchansatz Lösung -5%ig	bis 0.4	0.4-0.7	0.7-1	1-1.5	1.5-2.5	2.5-4	4-5.5	5.5-7.5	7.5-10	10-13	13-18
-10%ig	bis 0.15	0.15-0.3	0.3-0.4	0.4-0.55	0.55-0.8	0.8-1.1	1.1-1.7	1.7-2.5	2.5-4.5	4.5-8.5	8.5-14
Chemiekalienansatz Alusulfat, Eisenchlorid usw. -10%ig	bis 0.2	0.2-0.4	0.4-0.6	0.6-1	1-2	2-3.5	3.5-5	5-6.5	6.5-8	8-10	10-14

Pageris - Mischer ESM

Motor / Getriebetyp	0.12/70	0.18/70	0.25/70	0.37/70	0.55/70	0.75/70	1.1/70	1.5/70	2.2/70	3.0/70	4.0/70
Leistung kW n = 70 U/min	0.12	0.18	0.25	0.37	0.55	0.75	1.1	1.5	2.2	3.0	4.0
Mindestmisch-leistung m^3/h	151	185	210	336	506	632	1020	1230	1896	2114	2594
Behälterinhalt in m^3											
Standanlagen max. Feststoffe 10%	bis 1	1-2	2-3	3-5	5-8	8-12	12-17	17-23	23-29	29-36	36-43
Durchlaufanlagen Durchsatz -10fach/h	bis 0.6	0.6-0.75	0.75-0.9	0.9-1.4	1.4-2.5	2.5-4	4-6.5	6.5-9	9-12	12-15	15-18
-20fach/h	bis 0.3	0.3-0.6	0.6-0.75	0.75-0.9	0.9-1.4	1.4-2.5	2.5-4	4-6.5	6.5-9	9-12	12-15
-40fach/h	bis 0.15	0.15-0.3	0.3-0.6	0.6-0.75	0.75-0.9	0.9-1.4	1.4-2.5	2.5-4	4-6.5	6.5-9	9-12
Flockungsbecken	bis 1	1-2	2-3	3-5.5	5.5-9	9-13	13-18	18-24	24-31	31-40	40-52
Kalkmilchansatz Lösung -30%ig	bis 0.15	0.15-0.3	0.3-0.5	0.5-0.75	0.75-1.2	1.2-1.8	1.8-2.8	2.8-4	4-5.2	5.2-6.6	6.6-8.2
Flockungshilfsmittel Viskosität - ca. 300 cP (300 m Pa s)	bis 0.2	0.2-0.3	0.3-0.5	0.5-0.7	0.7-1	1-2	2-3	3-4	4-5	5-6.5	6.5-8

Änderungen vorbehalten

DMLieferant **Тел**.: +7 (499) 990-05-50; +7 (800) 775-29-59 dmliefer.ru