MB Cap Ultra Puffermodul

IN: 12/24VDC OUT:12/24VDC/10A für max.1A/380S

INPUT: 24 V DC (SELV/PELV)
OUTPUT: max. 10 A
Pufferzeit: 38 s

Link zum Produkt

Abbildungen

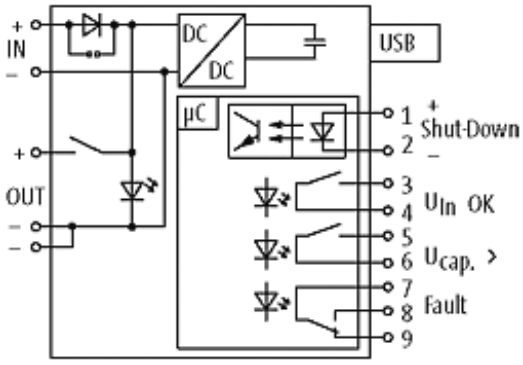

Die in diesem Datenblatt enthaltenen Angaben wurden mit der größtmöglichen Sorgfalt erarbeitet.
Für Richtigkeit, Vollständigkeit und Aktualität ist die Haftung auf grobes Verschulden begrenzt. Stand: 10/15

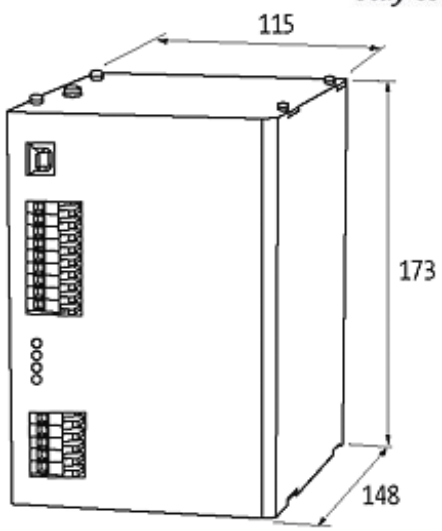

Abbildung stellvertretend

Zulassungen

c UL us Listed

Eingang

Eingangsspannung	10.5...15 V DC; 24...27 V DC
Eingangsstrom	10 A
Einschaltstrom	max. 35 A/2 ms
Ladezeit	typ. 100 s; max. 210 s

Allgemeine Daten

Normen	EN 60950, EN 50178, SELV/PELV
Befestigungsart	schnappbar auf Tragschiene TH35-7.5/TH35-15 (EN 60715)
Wirkungsgrad	90 %
Temperaturbereich	-20...+60 °C (Lagertemperatur -20...+60 °C)

Ausgang

Ausgangsspannung	11.3 V DC ±4 %; 23.3 V DC ±2 %
Ausgangsstrom	max. 10 A (+60 °C)
Pufferzeit	38 s (10 A); 380 s (1 A)

Kaufmännische Daten

Mindestbestellmenge	1
Ursprungsland	DE
Zolltarifnummer	85322900

Die in diesem Datenblatt enthaltenen Angaben wurden mit der größtmöglichen Sorgfalt erarbeitet.
Für Richtigkeit, Vollständigkeit und Aktualität ist die Haftung auf grobes Verschulden begrenzt. Stand: 10/15